GOLD

Ilmankäsittelykone

Tuoteluettelo

Mitoitus, asennus, mitat ja paino
GOLD PX & GOLD CX

Tämän asiakirjan käyrästöt ja taulukot on tarkoitettu ohjeellisiksi.

Tarkka mitoitus tehdään AHU Design -konevalintaohjelmalla.

Sisällysluettelo

GOLD PX

Koko 004 2
Koko 005 6
Koko 007 10
Koko 008 14
Koko 011 18
Koko 012 21
Koko 014/020 24
Koko 025/030 28
Koko 035/040/040+ 32
Koko 050+/060+ 36
Koko 070/080 39

GOLD CX

Koko 035/040 42
Koko 050/060 45
Koko 070/080 48
Koko 100 51
Koko 120 53

Sähkötiedot

GOLD PX Koko 014-040+ 55
GOLD PX Koko 050+ - 080 56
GOLD CX Koko 035-120 57

Swegon

Mitoitus, asennus, mitat ja paino

GOLD PX, vastavirtalämmönsiirrin, koko 004

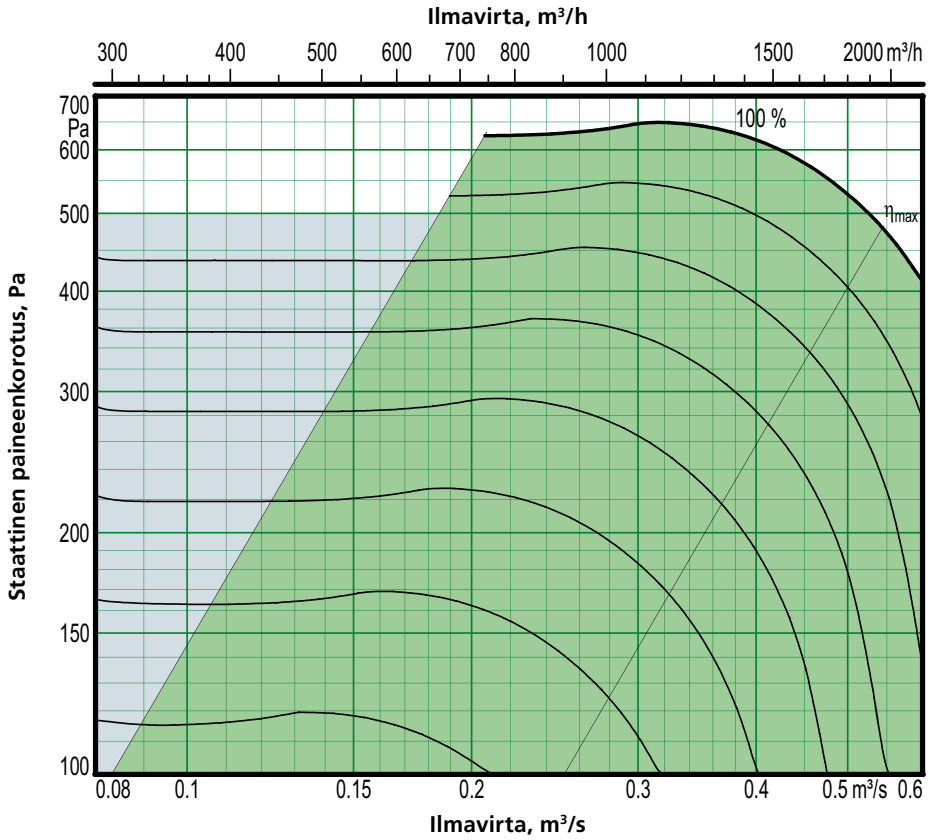

Moottorin akseliteho 1,15 kW (0,41 kW)

Suositeltu toiminta-alue mitoitusta varten.

Painesäädön yhteydessä ilmavirta voidaan säätää nollaan. Tämä edellyttää kuitenkin tiettyä staattista kanavapainehäviötä (n. 50 Pa).

Minimi- ja maksimi-ilmavirrat

Annetut ilmavirrat viittaavat käsipäätteellä aseteltavissa oleviin minimi- ja maksimi-ilmavirtoihin. Todellisuudessa käytettävissä olevat ilma-virrat määräytyvät ulkoisen painehäviön perusteella.

Koko	Minimi-ilmavirta (ilmavirtasäädöllä)		Maksimi-ilmavirta	
	m³/h	m³/s	m³/h	m³/s
004	288	0,08	1620	0,45

Tarkka mitoitus tehdään AHU Design -konevalintaohjelmalla

Oikeus rakennemuutoksiin pidätetään.

Mitoitus, asennus, mitat ja paino

GOLD PX, vastavirtalämmönsiirrin, koko 004, yhteinen kotelo

Toimitus ja haalaus

GOLD PX 004 toimitetaan kaikki osat valmiina omilla paikoillaan koneessa.

Koneen etupuolella olevat sähkökaappi ja vedenpoisto-putki voidaan tarvittaessa irrottaa haalausta varten.

Kone toimitetaan puisella kuljetusalustalla.

Lisävarusteena on saatavana pohjapalkkiin asennettava jalkasarja.

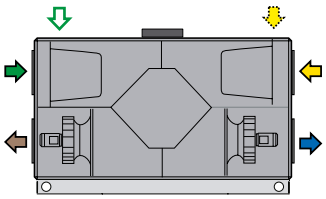

Oikeakätinen

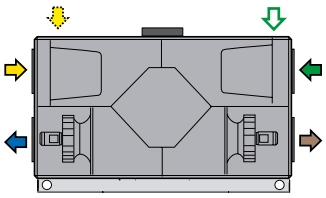

Vasenkätinen

Vaihtoehtoinen kanavaliitäntä

A: Tilausvaiheessa on ilmoitettava, halutaanko oikea- vai vasenkätinen malli.

B: Tilausvaiheessa ilmoitetaan, tuleeko ulkoilman otto-aukko ja/tai poistoilma-aukko yläpuolelle (ei ulkokäytössä).

Ulkoilma Tuloilma Poistoilma Jäteilma

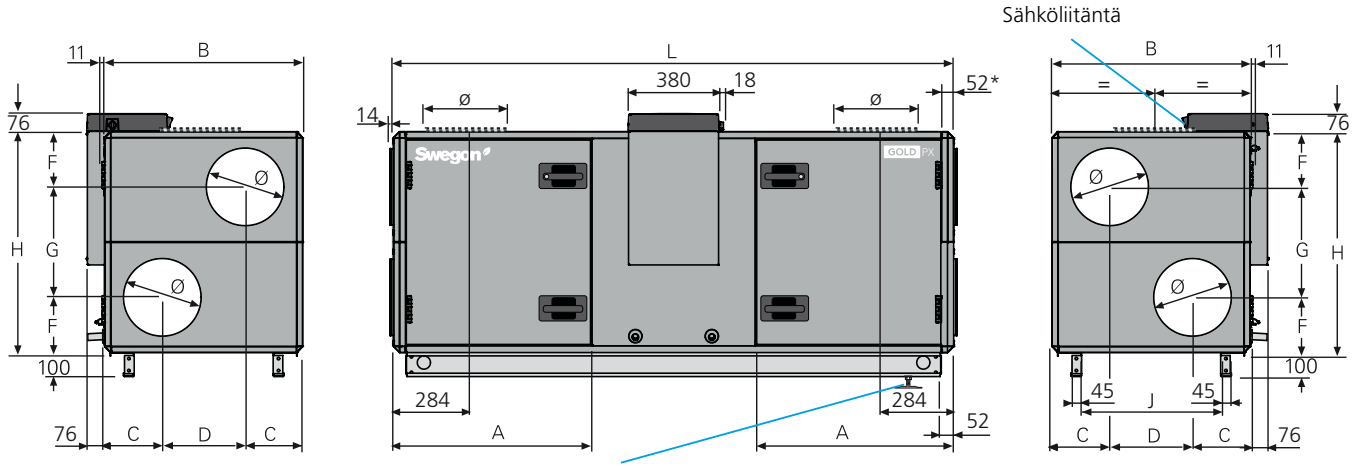

Vesilukkoa käytettäessä (lisävaruste), konetta on nostettava vähintään 50 mm, jotta vesilukolle saadaan tilaa. Tämä voidaan tehdä lisävarusteena saatavien tukijalkojen avulla.

** Eristetyllä kotelolla varustettujen kanavatarvikkeiden yhteydessä kone toimitetaan ilman liitäntäpäätyä. Tilauksesta kone on saatavana myös Full Face -liitäntäpäädyllä (lisävaruste).*

Koko	A	B	C	D	F	G	H	J	L	Ø	Paino, kg
004	822	825	240	345	230	460	920	579	2333	315	349-387

Tarkistustila

Koneen eteen on jätettävä 900 mm vapaata tilaa ja ohjauskeskuksen yläpuolelle on jätettävä vähintään 200 mm vapaata tilaa.

Sähköliitäntä

1-vaihe, 3-johtiminen, 230 V -10/+15 %, 50 Hz, 10 A *tai*
3-vaihe, 5-johtiminen, 400 V -10/+15 %, 50 Hz, 10 A

Nimellistiedot puhallinta kohti

Moottorin akseliteho 1,15 kW (0,41 kW)*,
moottorinohjaus 1 x 230 V, 50 Hz

**Moottorinohjaus rajoittaa ottotehon ilmoitettuun arvoon.*

Mitoitus, asennus, mitat ja paino

GOLD PX, vastavirtalämmönsiirrin, koko 004, jaettu versio

Toimitus ja haalaus

GOLD PX 004 toimitetaan yhtenä yksikkönä tai erilaisina koneosayhdistelminä, katso luku Koneen kuvaus/Toimituksen sisältö RX/PX/CX, koot 004-080.

Koneosat liitetään toisiinsa ruuveilla. Osien välisissä sähkö- ja ohjauskaapeleissa on pikaliittimet.

Kone/koneosat toimitetaan puisella kuljetusalustalla.

Koneen etupuolella olevat sähkökaappi ja vedenpoistoputki voidaan tarvittaessa irrottaa haalausta varten.

Vaihtoehtoinen kanavaliitäntä

A: Tilausvaiheessa on ilmoitettava, halutaanko oikea- vai vasenkätinen malli.

B: Tilausvaiheessa ilmoitetaan, tuleeko ulkoilman otto-aukko ja/tai poistoilma-aukko yläpuolelle (ei ulkokäytössä).

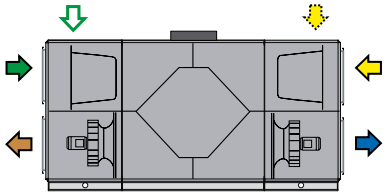

Oikeakätinen

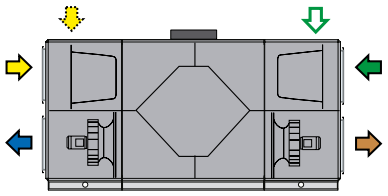

Vasenkätinen

Ulkoilma Tuloilma Poistoilma Jäteilma

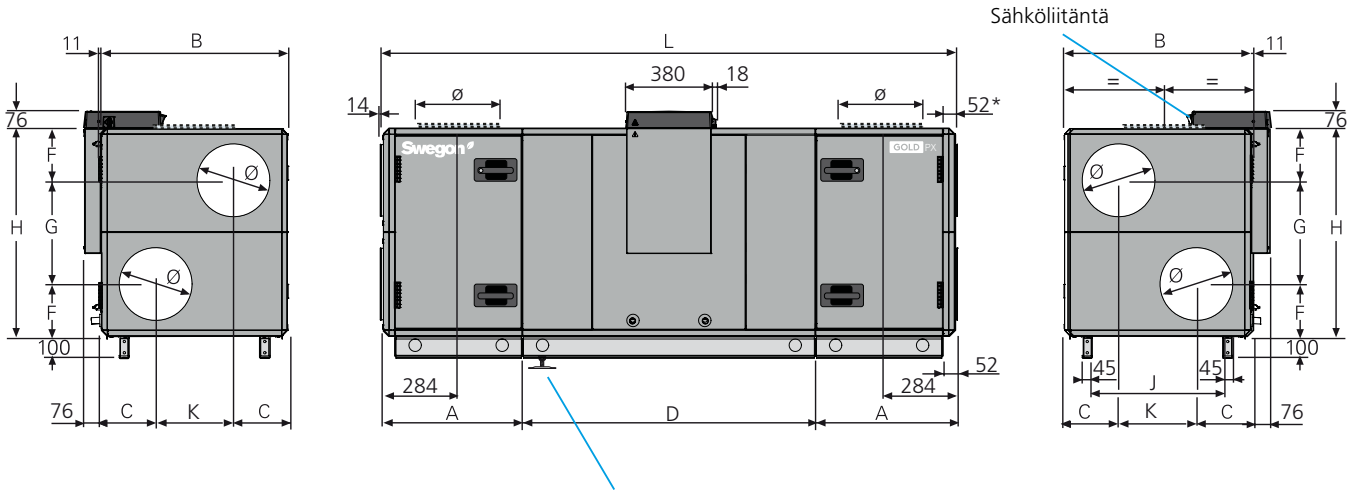

Vesilukkoa käytettäessä (lisävaruste), konetta on nostettava vähintään 50 mm, jotta vesilukolle saadaan tilaa. Tämä voidaan tehdä lisävarusteena saatavien tukijalkojen avulla.

** Eristetyllä kotelolla varustettujen kanavatarvikkeiden yhteydessä kone toimitetaan ilman liitäntäpäätyä. Tilauksesta kone on saatavana myös Full Face -liitäntäpäädyllä (lisävaruste).*

Koko	A	B	C	D	F	G	H	J	K	L	Ø	Paino, kg
004	617	825	240	1300	230	460	920	579	345	2534	315	438-490

Purkaminen haalausta varten

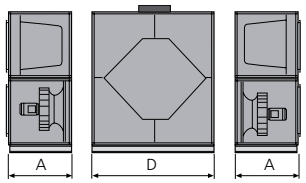

Kone voidaan jakaa kolmeen osaan rakennuspaikalla.
Mitat: Katso A ja D yllä olevassa taulukossa.
Paino: A = 88-112 kg, D = 262-266 kg.

Tarkastustila

Koneen eteen on jätettävä 900 mm vapaata tilaa ja kytkentäkotelon yläpuolelle on jätettävä vähintään 200 mm vapaata tilaa.

Sähköliitäntä

1-vaihe, 3-johtiminen, 230 V, -10/+15%, 50 Hz, 10 A *tai*
3-vaihe, 5-johtiminen, 400 V, -10/+15%, 50 Hz, 10 A

Nimellistiedot puhallinta kohti

Moottorin akseliteho 1,15 kW (0,41 kW)*,
moottorinohjaus 1 x 230 V, 50 Hz

**Moottorinohjaus rajoittaa ottotehon ilmoitettuun arvoon.*

Oikeus rakennemuutoksiin pidätetään.

Mitoitus, asennus, mitat ja paino

GOLD PX Top, vastavirtalämmönsiirrin, koko 004

Toimitus ja haalaus

GOLD PX Top 004 toimitetaan yhtenä kokonaisuutena tai haluttuna yhdistelmänä. Lisäkoneosia ei voi tilata poikkeavien korkeusmittojen vuoksi. Suodatin-/puhallinosat korkeussuunnassa sovitetulle PX:lle (sivuliittimin) ja PX Top:lle voidaan yhdistellä, katso luku Koneen kuvaus.

Koneosat liitetään toisiinsa ruuveilla. Osien välisissä sähkö- ja ohjauskaapeleissa on pikaliittimet.

Kone/koneosat toimitetaan puisella kuljetusalustalla.

Koneen etupuolella olevat sähkökaappi ja vedenpoistoputki voidaan tarvittaessa irrottaa haalausta varten.

Vaihtoehtoinen kanavaliitäntä

A: Kaikki kanavaliitännät ovat koneen yläpuolella (konetta ei saa asentaa ulkotilaan).

B: Tilausvaiheessa on ilmoitettava, halutaanko oikea- vai vasenkätinen malli.

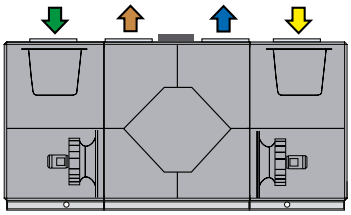

Oikeakätinen

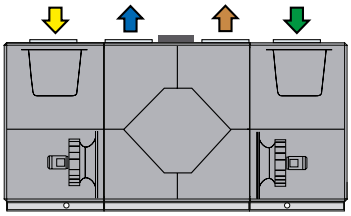

Vasenkätinen

Ulkoilma Tuloilma Poistoilma Jäteilma

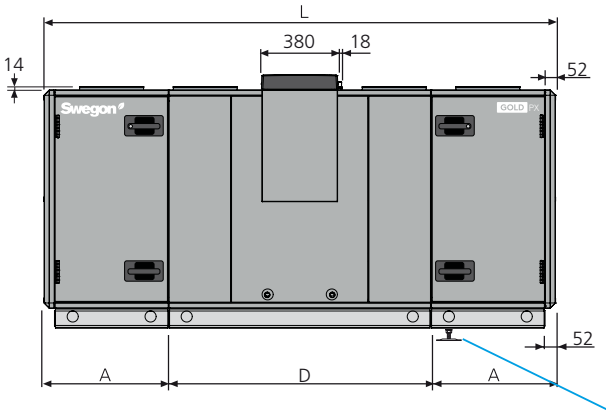

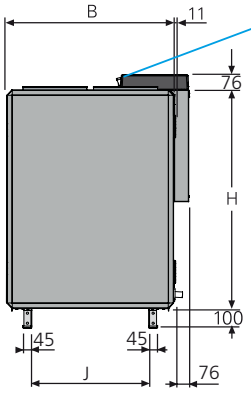

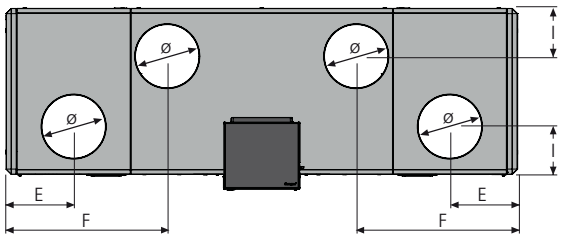

Vesilukkoa käytettäessä (lisävaruste), konetta on nostettava vähintään 50 mm, jotta vesilukolle saadaan tilaa. Tämä voidaan tehdä lisävarusteena saatavien tukijalkojen avulla.

Koko	A	B	D	E	F	H	I	J	L	Ø	Paino, kg
004	617	825	1300	334	798	1085	238	579	2534	315	480-484

Purkaminen haalausta varten

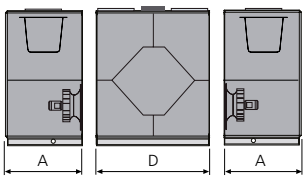

Kone voidaan jakaa kolmeen osaan rakennuspaikalla.
Mitat: Katso A ja D yllä olevassa taulukossa.
Paino: A = 109 kg, D = 262-266 kg.

Tarkastustila

Koneen eteen on jätettävä 900 mm ja kytkentäkotelon yläpuolelle vähintään 200 mm vapaata tilaa.

Sähköliitäntä

1-vaihe, 3-johtiminen, 230 V -10/+15%, 50 Hz, 10 A *tai*
3-vaihe, 5-johtiminen, 400 V -10/+15%, 50 Hz, 10 A

Nimellistiedot puhallinta kohti

Moottorin akseliteho 1,15 kW (0,41 kW)*,
moottorinohjaus 1 x 230 V, 50 Hz
**Moottorinohjaus rajoittaa ottotehon ilmoitettuun arvoon.*

Mitoitus, asennus, mitat ja paino

GOLD PX, vastavirtalämmönsiirrin, koko 005

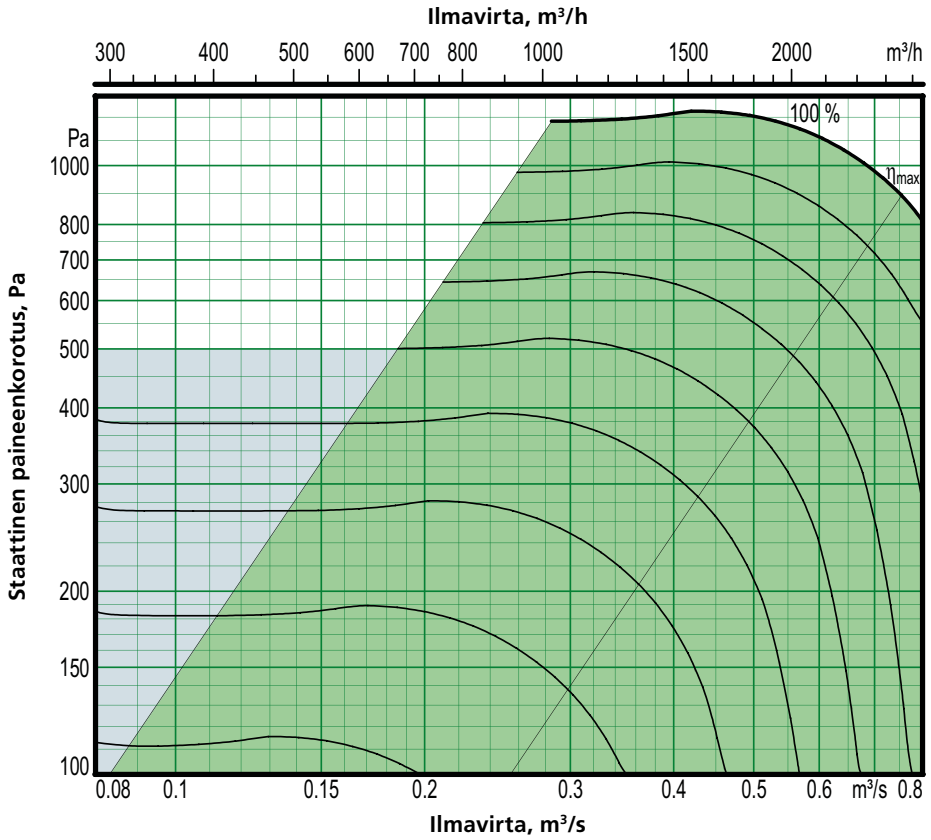

Moottorin akseliteho 1,15 kW (tehoversio 2)

Suositeltu toiminta-alue mitoitusta varten.

Painesäädön yhteydessä ilmavirta voidaan säätää nollaan. Tämä edellyttää kuitenkin tiettyä staattista kanavapainehäviötä (n. 50 Pa).

Minimi- ja maksimi-ilmavirrat

Annetut ilmavirrat viittaavat käsipäätteellä aseteltavissa oleviin minimi- ja maksimi-ilmavirtoihin. Todellisuudessa käytettävissä olevat ilma-virrat määräytyvät ulkoisen painehäviön perusteella.

Koko	Minimi-ilmavirta (ilmavirtasäädöllä)		Maksimi-ilmavirta	
	m³/h	m³/s	m³/h	m³/s
005	288	0,08	2340	0.65

Tarkka mitoitus tehdään AHU Design -konevalintaohjelmalla

Mitoitus, asennus, mitat ja paino

GOLD PX, vastavirtalämmönsiirrin, koko 005, yhteinen kotelo

Toimitus ja haalaus

GOLD PX 005 toimitetaan kaikki osat valmiina omilla paikoillaan koneessa.

Koneen etupuolella olevat sähkökaappi ja vedenpoisto-putki voidaan tarvittaessa irrottaa haalausta varten.

Kone toimitetaan puisella kuljetusalustalla.

Lisävarusteena on saatavana pohjapalkkiin asennettava jalkasarja.

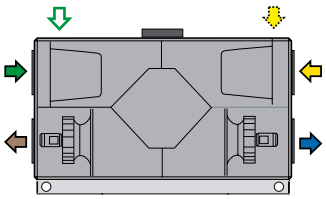

Oikeakätinen

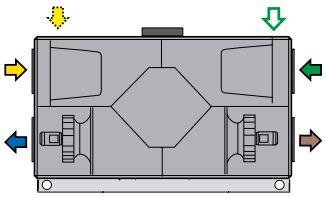

Vasenkätinen

Vaihtoehtoinen kanavaliitäntä

A: Tilausvaiheessa on ilmoitettava, halutaanko oikea- vai vasenkätinen malli.

B: Tilausvaiheessa ilmoitetaan, tuleeko ulkoilman otto-aukko ja/tai poistoilma-aukko yläpuolelle (ei ulkokäytössä).

Ulkoilma Tuloilma Poistoilma Jäteilma

Sähköliitäntä

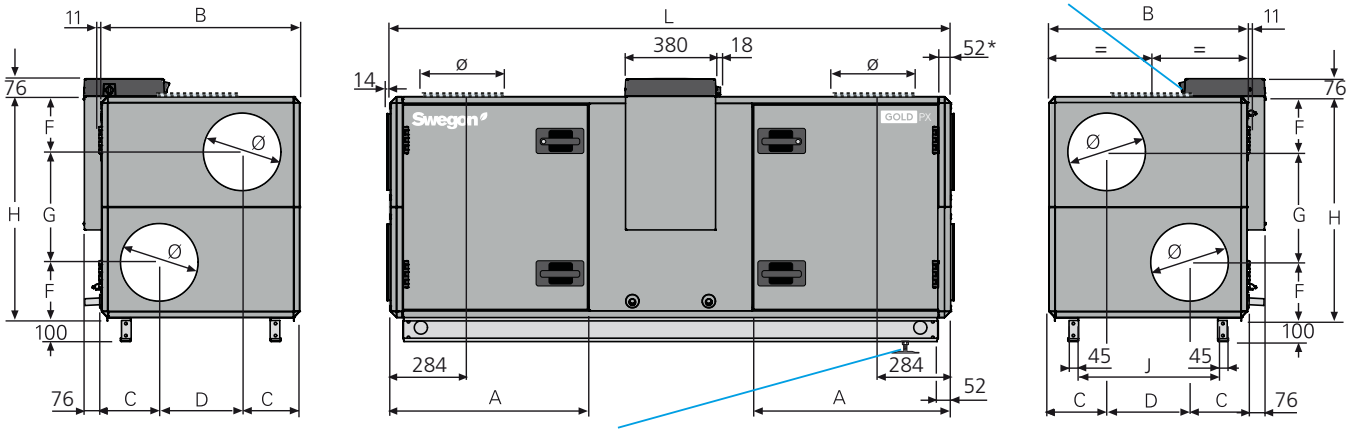

Vesilukkoa käytettäessä (lisävaruste), konetta on nostettava vähintään 50 mm, jotta vesilukolle saadaan tilaa. Tämä voidaan tehdä lisävarusteena saatavien tukijalkojen avulla.

** Eristetyllä kotelolla varustettujen kanavatarvikkeiden yhteydessä kone toimitetaan ilman liitäntäpäätyä. Tilauksesta kone on saatavana myös Full Face -liitäntäpäädyllä (lisävaruste).*

Koko	A	B	C	D	F	G	H	J	L	Ø	Paino, kg
005	822	825	240	345	230	460	920	579	2333	315	349-387

Tarkistustila

Koneen eteen on jätettävä 900 mm vapaata tilaa ja ohjauskeskuksen yläpuolelle on jätettävä vähintään 200 mm vapaata tilaa.

Sähköliitäntä

1-vaihe, 3-johtiminen, 230 V -10/+15 %, 50 Hz, 10 A (tehoversio 1) tai 16 A (tehoversio 2) *tai*
3-vaihe, 5-johtiminen, 400 V -10/+15 %, 50 Hz, 10 A

Nimellistiedot puhallinta kohti

Moottorin akseliteho 1,15 kW (0,8 kW* tai 1,15 kW), moottorin ohjaus 1 x 230 V, 50 Hz

**Moottorin ohjaus rajoittaa liitännän tehon annettuun arvoon.*

Mitoitus, asennus, mitat ja paino

GOLD PX, vastavirtalämmönsiirrin, koko 005, jaettu versio

Toimitus ja haalaus

GOLD PX 005 toimitetaan yhtenä yksikkönä tai erilaisina koneosayhdistelminä, katso luku Koneen kuvaus/Toimituksen sisältö RX/PX/CX, koot 004-080.

Koneosat liitetään toisiinsa ruuveilla. Osien välisissä sähkö- ja ohjauskaapeleissa on pikaliittimet.

Kone/koneosat toimitetaan puisella kuljetusalustalla.

Koneen etupuolella olevat sähkökaappi ja vedenpoistoputki voidaan tarvittaessa irrottaa haalausta varten.

Vaihtoehtoinen kanavaliitäntä

A: Tilausvaiheessa on ilmoitettava, halutaanko oikea- vai vasenkätinen malli.

B: Tilausvaiheessa ilmoitetaan, tuleeko ulkoilman otto-aukko ja/tai poistoilma-aukko yläpuolelle (ei ulkokäytössä).

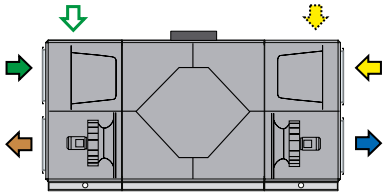

Oikeakätinen

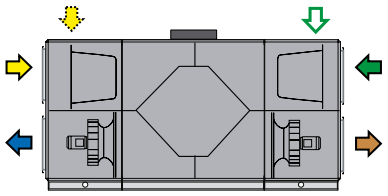

Vasenkätinen

Ulkoilma Tuloilma Poistoilma Jäteilma

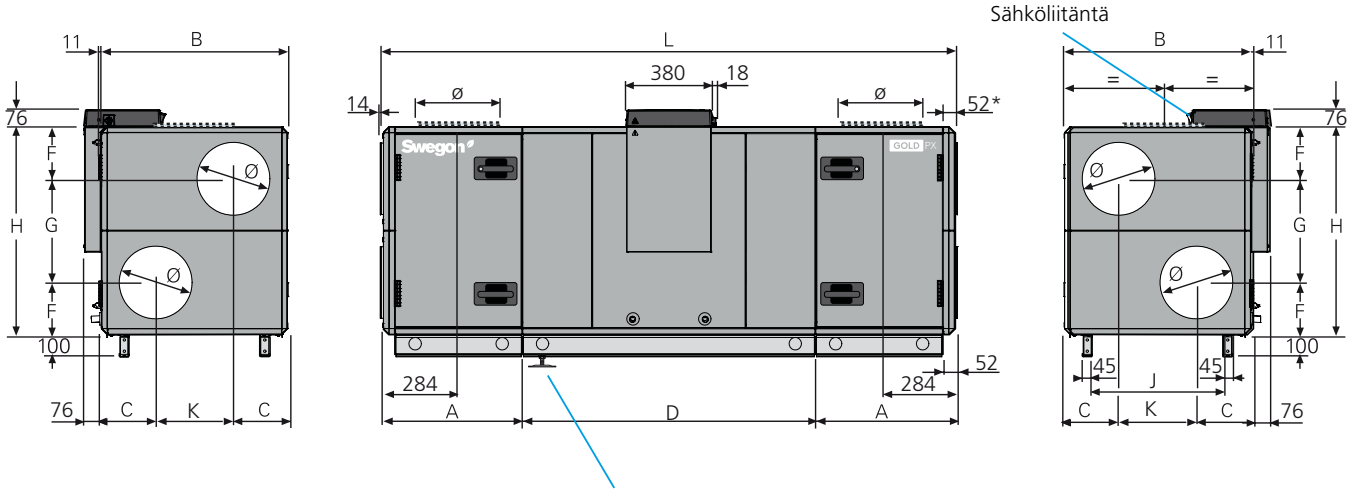

Vesilukkoa käytettäessä (lisävaruste), konetta on nostettava vähintään 50 mm, jotta vesilukolle saadaan tilaa. Tämä voidaan tehdä lisävarusteena saatavien tukijalkojen avulla.

** Eristetyllä kotelolla varustettujen kanavatarvikkeiden yhteydessä kone toimitetaan ilman liitäntäpäätyä. Tilauksesta kone on saatavana myös Full Face -liitäntäpäädyllä (lisävaruste).*

Koko	A	B	C	D	F	G	H	J	K	L	Ø	Paino, kg
005	617	825	240	1300	230	460	920	579	345	2534	315	438-490

Purkaminen haalausta varten

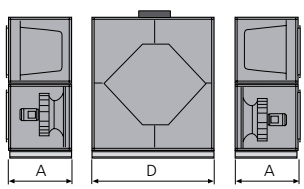

Kone voidaan jakaa kolmeen osaan rakennuspaikalla.
Mitat: Katso A ja D yllä olevassa taulukossa.
Paino: A = 88-112 kg, D = 262-266 kg.

Tarkastustila

Koneen eteen on jätettävä 900 mm vapaata tilaa ja kytkentäkotelon yläpuolelle on jätettävä vähintään 200 mm vapaata tilaa.

Sähköliitäntä

1-vaihe, 3-johtiminen, 230 V, -10/+15 %, 50 Hz, 10 A (tehoversio 1) tai 16 A (tehoversio 2) *tai*
3-vaihe, 5-johtiminen, 400 V, -10/+15%, 50 Hz, 10 A

Nimellistiedot puhallinta kohti

Moottorin akseliteho 1,15 kW (0,8 kW* tai 1,15 kW), moottorin ohjaus 1 x 230 V, 50 Hz

**Moottorin ohjaus rajoittaa liitännän tehon annettuun arvoon.*

Oikeus rakennemuutoksiin pidätetään.

Mitoitus, asennus, mitat ja paino

GOLD PX Top, vastavirtalämmönsiirrin, koko 005

Toimitus ja haalaus

GOLD PX Top 005 toimitetaan yhtenä kokonaisuutena tai haluttuna yhdistelmänä. Lisäkoneosia ei voi tilata poikkeavien korkeusmittojen vuoksi. Suodatin-/puhallinosat korkeussuunnassa sovitetulle PX:lle (sivuliittimin) ja PX Top:lle voidaan yhdistellä, katso luku Koneen kuvaus.

Koneosat liitetään toisiinsa ruuveilla. Osien välisissä sähkö- ja ohjauskaapeleissa on pikaliittimet.

Kone/koneosat toimitetaan puisella kuljetusalustalla.

Koneen etupuolella olevat sähkökaappi ja vedenpoistoputki voidaan tarvittaessa irrottaa haalausta varten.

Vaihtoehtoinen kanavaliitäntä

A: Kaikki kanavaliitännät ovat koneen yläpuolella (konetta ei saa asentaa ulkotilaan).

B: Tilausvaiheessa on ilmoitettava, halutaanko oikea- vai vasenkätinen malli.

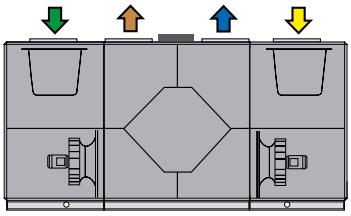

Oikeakätinen

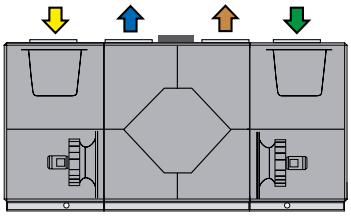

Vasenkätinen

Ulkoilma Tuloilma Poistoilma Jäteilma

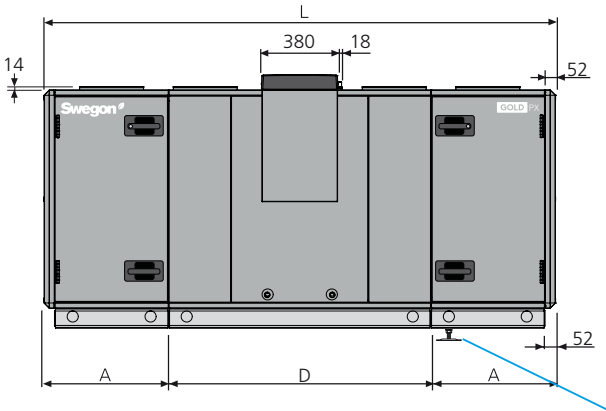

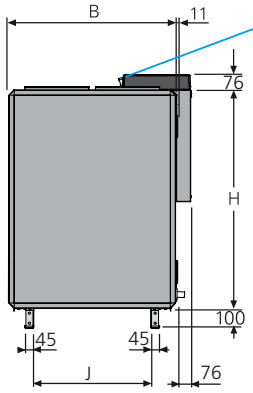

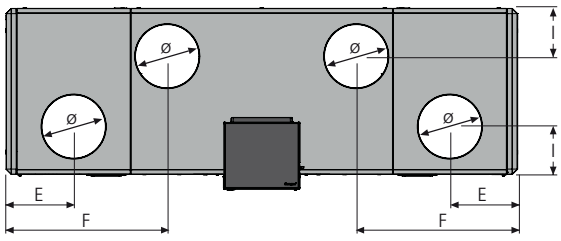

Vesilukkoa käytettäessä (lisävaruste), konetta on nostettava vähintään 50 mm, jotta vesilukolle saadaan tilaa. Tämä voidaan tehdä lisävarusteena saatavien tukijalkojen avulla.

Koko	A	B	D	E	F	H	I	J	L	Ø	Paino, kg
005	617	825	1300	334	798	1085	238	579	2534	315	480-492

Purkaminen haalausta varten

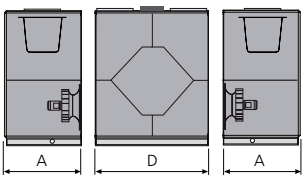

Kone voidaan jakaa kolmeen osaan rakennuspaikalla.
Mitat: Katso A ja D yllä olevassa taulukossa.
Paino: A = 109-113 kg, D = 262-266 kg.

Tarkastustila

Koneen eteen on jätettävä 900 mm ja kytkentäkotelon yläpuolelle vähintään 200 mm vapaata tilaa.

Sähköliitäntä

1-vaihe, 3-johtiminen, 230 V, -10/+15 %, 50 Hz, 10 A (tehoversio 1) tai 16 A (tehoversio 2) *tai*
3-vaihe, 5-johtiminen, 400 V, -10/+15%, 50 Hz, 10 A

Nimellistiedot puhallinta kohti

Moottorin akseliteho 1,15 kW (0,8 kW* tai 1,15 kW), moottorin ohjaus 1 x 230 V, 50 Hz

**Moottorin ohjaus rajoittaa liitännän tehon annettuun arvoon.*

Mitoitus, asennus, mitat ja paino

GOLD PX, vastavirtalämmönsiirrin, koko 007

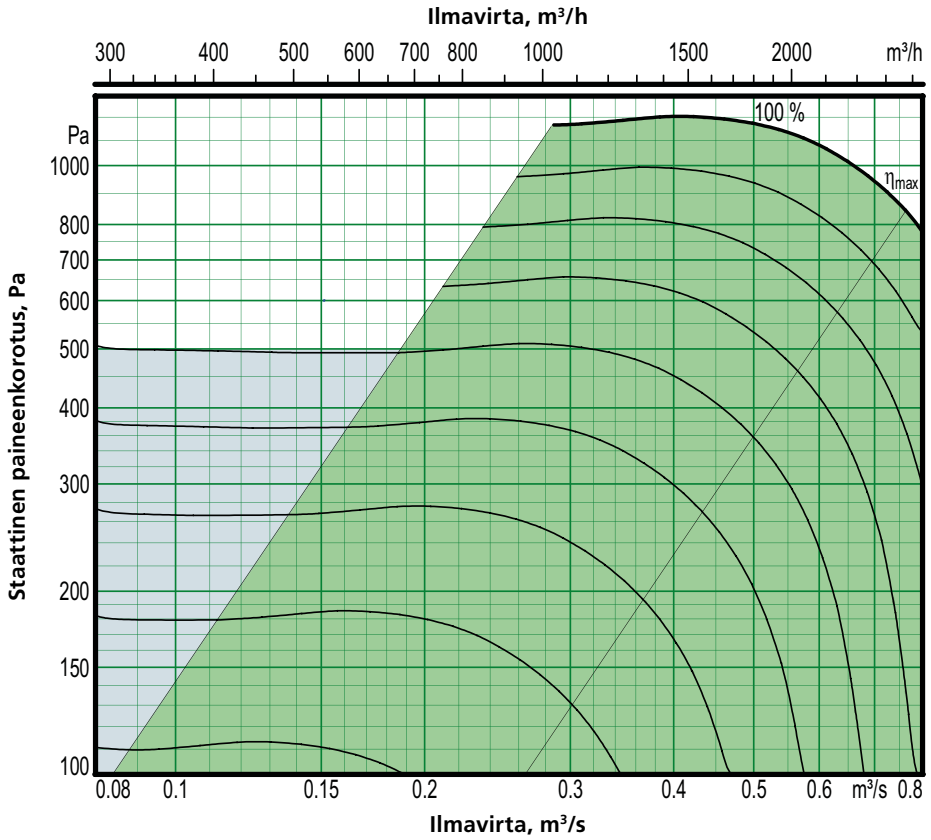

Moottorin akseliteho 1,15 kW (tehoversio 2)

Suositeltu toiminta-alue mitoitusta varten.

Painesäädön yhteydessä ilmavirta voidaan säätää nollaan. Tämä edellyttää kuitenkin tiettyä staattista kanavapainehäviötä (n. 50 Pa).

Minimi- ja maksimi-ilmavirrat

Annetut ilmavirrat viittaavat käsipäätteellä aseteltavissa oleviin minimi- ja maksimi-ilmavirtoihin. Todellisuudessa käytettävissä olevat ilma-virrat määräytyvät ulkoisen painehäviön perusteella.

Koko	Minimi-ilmavirta (ilmavirtasäädöllä)		Maksimi-ilmavirta	
	m³/h	m³/s	m³/h	m³/s
007	288	0,08	2700	0,75

Tarkka mitoitus tehdään AHU Design -konevalintaohjelmalla

Oikeus rakennemuutoksiin pidätetään.

Mitoitus, asennus, mitat ja paino

GOLD PX, vastavirtalämmönsiirrin, koko 007, yhteinen kotelo

Toimitus ja haalaus

GOLD PX 007 toimitetaan kaikki osat valmiina omilla paikoillaan koneessa.

Koneen etupuolella olevat sähkökaappi ja vedenpoistoputki voidaan tarvittaessa irrottaa haalausta varten.

Kone toimitetaan puisella kuljetusalustalla.

Lisävarusteena on saatavana pohjapalkkiin asennettava jalkasarja.

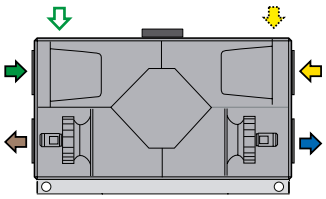

Oikeakätinen

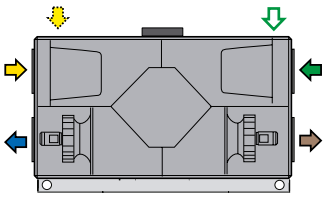

Vasenkätinen

Vaihtoehtoinen kanavaliitäntä

A: Tilausvaiheessa on ilmoitettava, halutaanko oikea- vai vasenkätinen malli.

B: Tilausvaiheessa ilmoitetaan, tuleeko ulkoilman ottoaukko ja/tai poistoilma-aukko yläpuolelle (ei ulkokäytössä).

Ulkoilma Tuloilma Poistoilma Jäteilma

Sähköliitäntä

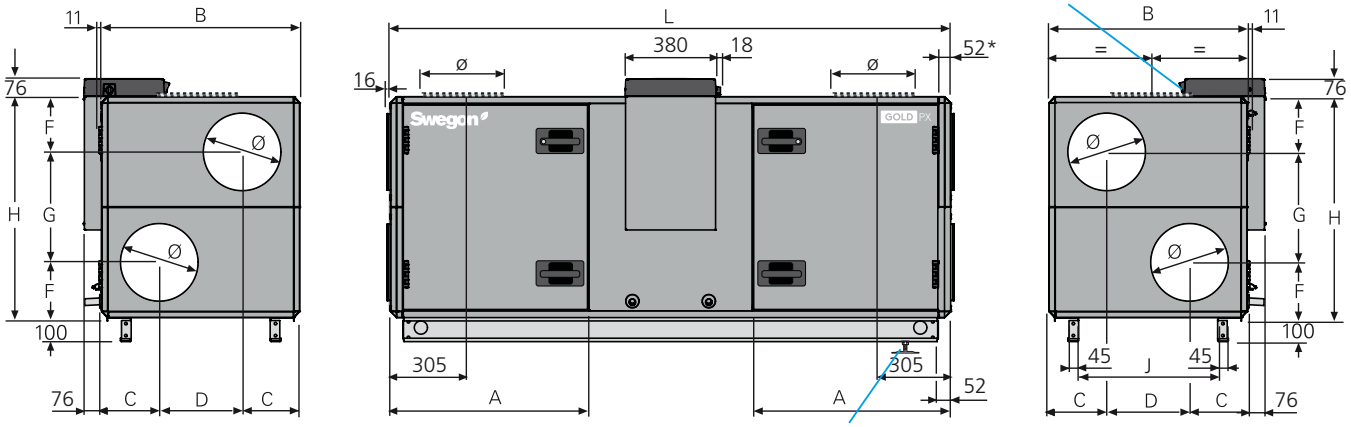

Vesilukkoa käytettäessä (lisävaruste), konetta on nostettava vähintään 50 mm, jotta vesilukolle saadaan tilaa. Tämä voidaan tehdä lisävarusteena saatavien tukijalkojen avulla.

** Eristetyllä kotelolla varustettujen kanavatarvikkeiden yhteydessä kone toimitetaan ilman liitäntäpäätyä. Tilauksesta kone on saatavana myös Full Face -liitäntäpäädyllä (lisävaruste).*

Koko	A	B	C	D	F	G	H	J	L	Ø	Paino, kg
007	911,5	995	277,5	440	271	543	1085	749	2503	400	435-492

Tarkastustila

Koneen eteen on jätettävä 900 mm ja kytkentäkotelon yläpuolelle vähintään 200 mm vapaata tilaa.

Sähköliitäntä

Tehoversio 1:
1-vaihe, 3-johtiminen, 230 V -10/+15 %, 50 Hz, 10 A *tai*
3-vaihe, 5-johtiminen, 400 V -10/+15 %, 50 Hz, 10 A
Tehoversio 2:
1-vaihe, 3-johtiminen, 230 V -10/+15 %, 50 Hz, 16 A *tai*
3-vaihe, 5-johtiminen, 400 V -10/+15 %, 50 Hz, 10 A

Nimellistiedot puhallinta kohti

Moottorin akseliteho 1,15 kW (0,8 kW* tai 1,15 kW), moottorin ohjaus 1 x 230 V, 50 Hz

**Moottorin ohjaus rajoittaa liitännän tehon annettuun arvoon.*

Mitoitus, asennus, mitat ja paino

GOLD PX, vastavirtalämmönsiirrin, koko 007, jaettu versio

Toimitus ja haalaus

GOLD PX 007 toimitetaan yhtenä yksikkönä tai erilaisina koneosayhdistelminä, katso luku Koneen kuvaus/Toimituksen sisältö RX/PX/CX, koot 004-080.

Koneosat liitetään toisiinsa ruuveilla. Osien välisissä sähkö- ja ohjauskaapeleissa on pikaliittimet.

Kone/koneosat toimitetaan puisella kuljetusalustalla.

Koneen etupuolella olevat sähkökaappi ja vedenpoistoputki voidaan tarvittaessa irrottaa haalausta varten.

Vaihtoehtoinen kanavaliitäntä

A: Tilausvaiheessa on ilmoitettava, halutaanko oikea- vai vasenkätinen malli.

B: Tilausvaiheessa ilmoitetaan, tuleeko ulkoilman otto-aukko ja/tai poistoilma-aukko yläpuolelle (ei ulkokäytössä).

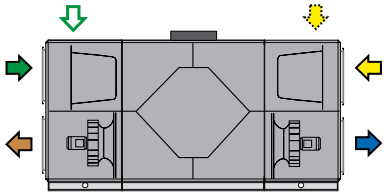

Oikeakätinen

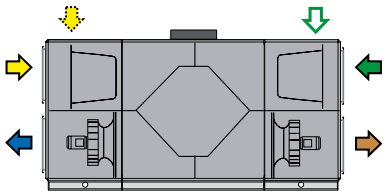

Vasenkätinen

Ulkoilma Tuloilma Poistoilma Jäteilma

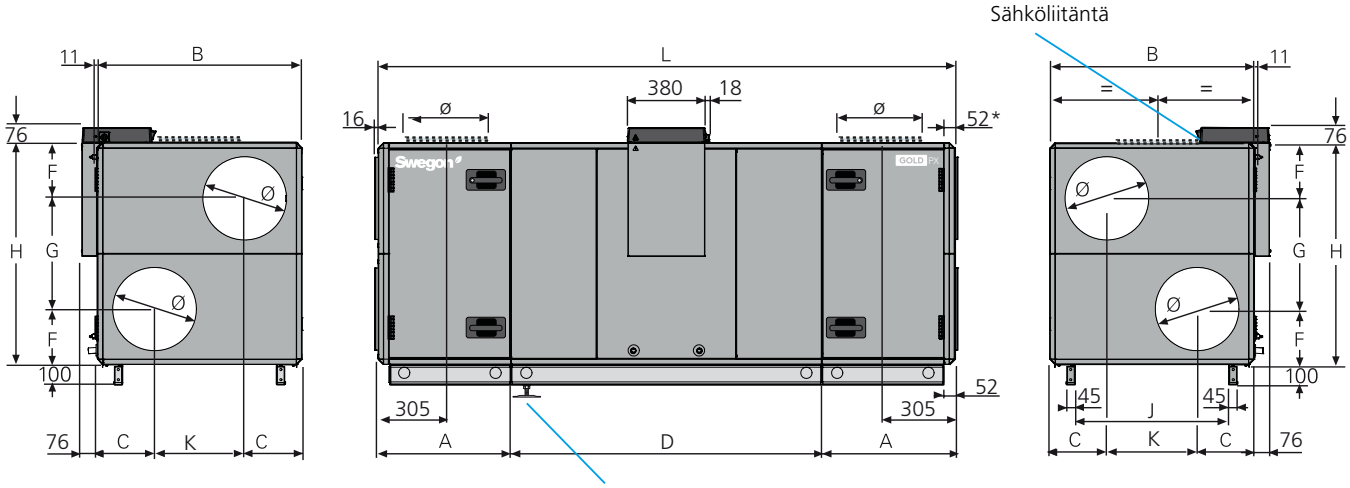

Vesilukkoa käytettäessä (lisävaruste), konetta on nostettava vähintään 50 mm, jotta vesilukolle saadaan tilaa. Tämä voidaan tehdä lisävarusteena saatavien tukijalkojen avulla.

** Eristetyllä kotelolla varustettujen kanavatarvikkeiden yhteydessä kone toimitetaan ilman liitäntäpäätyä. Tilauksesta kone on saatavana myös Full Face -liitäntäpäädyllä (lisävaruste).*

Koko	A	B	C	D	F	G	H	J	K	L	Ø	Paino, kg
007	647	995	277,5	1517	271	543	1085	749	440	2811	400	547-623

Purkaminen haalausta varten

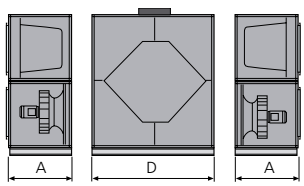

Kone voidaan jakaa kolmeen osaan rakennuspaikalla.
Mitat: Katso A ja D yllä olevassa taulukossa.
Paino: A = 103-138 kg, D = 341-347 kg.

Tarkastustila

Koneen eteen on jätettävä 900 mm vapaata tilaa ja kytkentäkotelon yläpuolelle on jätettävä vähintään 200 mm vapaata tilaa.

Sähköliitäntä

Tehoversio 1:
1-vaihe, 3-johtiminen, 230 V -10/+15%, 50 Hz, 10 A *tai*
3-vaihe, 5-johtiminen, 400 V -10/+15%, 50 Hz, 10 A
Tehoversio 2:
1-vaihe, 3-johtiminen, 230 V -10/+15%, 50 Hz, 16 A *tai*
3-vaihe, 5-johtiminen, 400 V -10/+15%, 50 Hz, 10 A

Nimellistiedot puhallinta kohti

Moottorin akseliteho 1,15 kW (0,8 kW* tai 1,15 kW), moottorin ohjaus 1 x 230 V, 50 Hz

**Moottorin ohjaus rajoittaa liitännän tehon annettuun arvoon.*

Mitoitus, asennus, mitat ja paino

GOLD PX Top, vastavirtalämmönsiirrin, koko 007

Toimitus ja haalaus

GOLD PX Top 007 toimitetaan yhtenä kokonaisuutena tai haluttuna yhdistelmänä. Lisäkoneosia ei voi tilata poikkeavien korkeusmittojen vuoksi. Suodatin-/puhallinosat korkeussuunnassa sovitetulle PX:lle (sivuliittimin) ja PX Top:lle voidaan yhdistellä, katso luku Koneen kuvaus.

Koneosat liitetään toisiinsa ruuveilla. Osien välisissä sähkö- ja ohjauskaapeleissa on pikaliittimet.

Kone/koneosat toimitetaan puisella kuljetusalustalla.

Koneen etupuolella olevat sähkökaappi ja vedenpoistoputki voidaan tarvittaessa irrottaa haalausta varten.

Vaihtoehtoinen kanavaliitäntä

A: Kaikki kanavaliitännät ovat koneen yläpuolella (konetta ei saa asentaa ulkotilaan).

B: Tilausvaiheessa on ilmoitettava, halutaanko oikea- vai vasenkätinen malli.

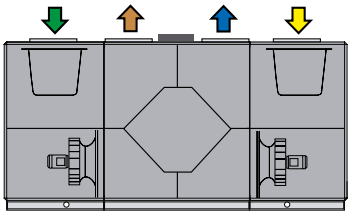

Oikeakätinen

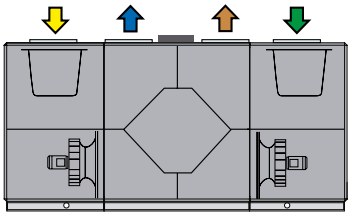

Vasenkätinen

Ulkoilma Tuloilma Poistoilma Jäteilma

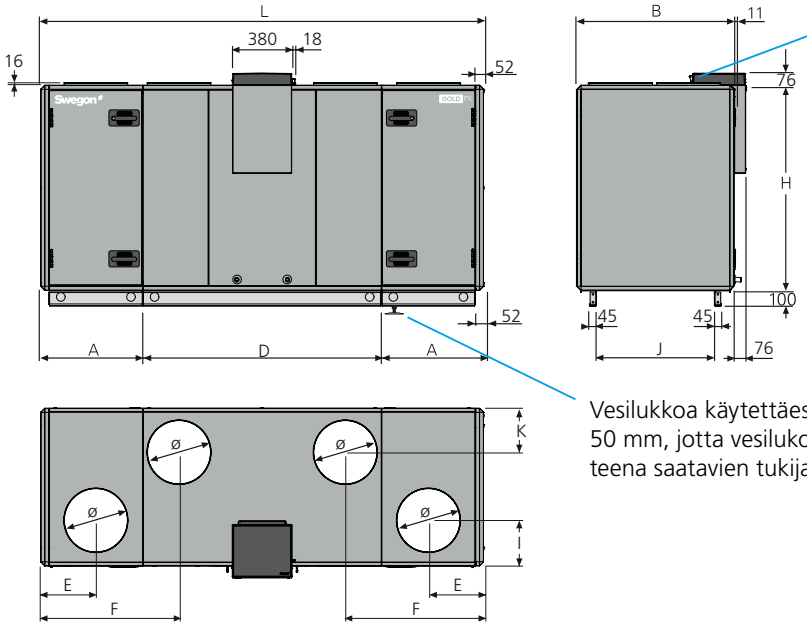

Vesilukkoa käytettäessä (lisävaruste), konetta on nostettava vähintään 50 mm, jotta vesilukolle saadaan tilaa. Tämä voidaan tehdä lisävarusteena saatavien tukijalkojen avulla.

Koko	A	B	D	E	F	H	I	J	K	L	Ø	Paino, kg
007	647	995	1517	350	878	1295	288	749	278	2811	400	599-613

Purkaminen haalausta varten

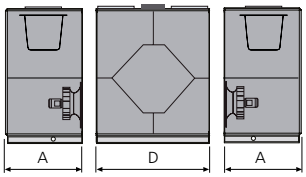

Kone voidaan jakaa kolmeen osaan rakennuspaikalla.
Mitat: Katso A ja D yllä olevassa taulukossa.
Paino: A = 129-133 kg, D = 341-347 kg.

Tarkastustila

Koneen eteen on jätettävä 900 mm ja kytkentäkotelon yläpuolelle vähintään 200 mm vapaata tilaa.

Sähköliitäntä

Tehoversio 1:
1-vaihe, 3-johtiminen, 230 V -10/+15%, 50 Hz, 10 A *tai*
3-vaihe, 5-johtiminen, 400 V -10/+15%, 50 Hz, 10 A
Tehoversio 2:
1-vaihe, 3-johtiminen, 230 V -10/+15 %, 50 Hz, 10 A *tai*
3-vaihe, 5-johtiminen, 400 V -10/+15 %, 50 Hz, 10 A

Nimellistiedot puhallinta kohti

Moottorin akseliteho 1,15 kW (0,8 kW* tai 1,15 kW), moottorin ohjaus 1 x 230 V, 50 Hz

**Moottorin ohjaus rajoittaa liitännän tehon annettuun arvoon.*

Mitoitus, asennus, mitat ja paino

GOLD PX, vastavirtalämmönsiirrin, koko 008

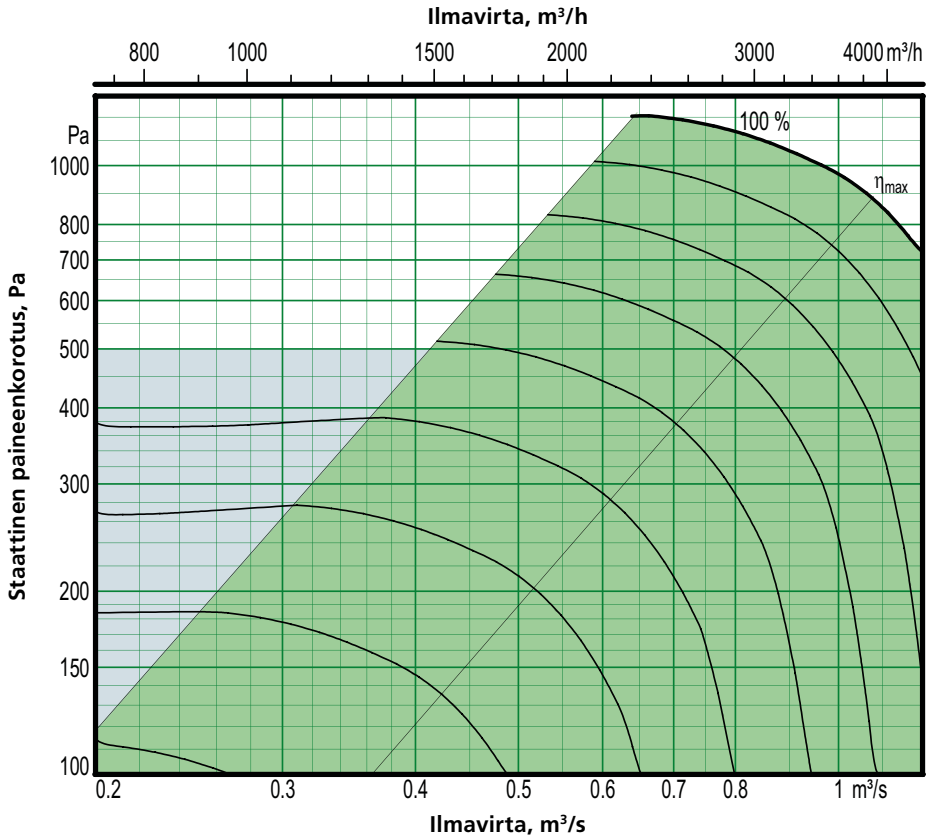

Moottorin akseliteho 1,6 kW (tehoversio 2)

Suositeltu toiminta-alue mitoitusta varten.

Painesäädön yhteydessä ilmavirta voidaan säätää nollaan. Tämä edellyttää kuitenkin tiettyä staattista kanavapainehäviötä (n. 50 Pa).

Minimi- ja maksimi-ilmavirrat

Annetut ilmavirrat viittaavat käsipäätteellä aseteltavissa oleviin minimi- ja maksimi-ilmavirtoihin. Todellisuudessa käytettävissä olevat ilma-virrat määräytyvät ulkoisen painehäviön perusteella.

Koko	Minimi-ilmavirta (ilmavirtasäädöllä)		Maksimi-ilmavirta	
	m³/h	m³/s	m³/h	m³/s
008	720	0,20	3600	1,00

Tarkka mitoitus tehdään AHU Design -konevalintaohjelmalla

Oikeus rakennemuutoksiin pidätetään.

Mitoitus, asennus, mitat ja paino

GOLD PX, vastavirtalämmönsiirrin, koko 008, yhteinen kotelo

Toimitus ja haalaus

GOLD PX 008 toimitetaan kaikki osat valmiina omilla paikoillaan koneessa.

Koneen etupuolella olevat sähkökaappi ja vedenpoistoputki voidaan tarvittaessa irrottaa haalausta varten.

Kone toimitetaan puisella kuljetusalustalla.

Lisävarusteena on saatavana pohjapalkkiin asennettava jalkasarja.

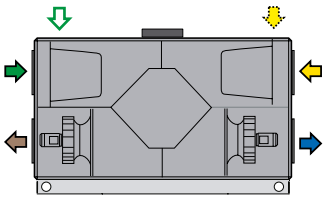

Oikeakätinen

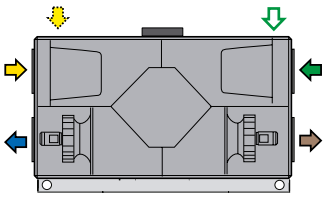

Vasenkätinen

Vaihtoehtoinen kanavaliitäntä

A: Tilausvaiheessa on ilmoitettava, halutaanko oikea- vai vasenkätinen malli.

B: Tilausvaiheessa ilmoitetaan, tuleeko ulkoilman ottoaukko ja/tai poistoilma-aukko yläpuolelle (ei ulkokäytössä).

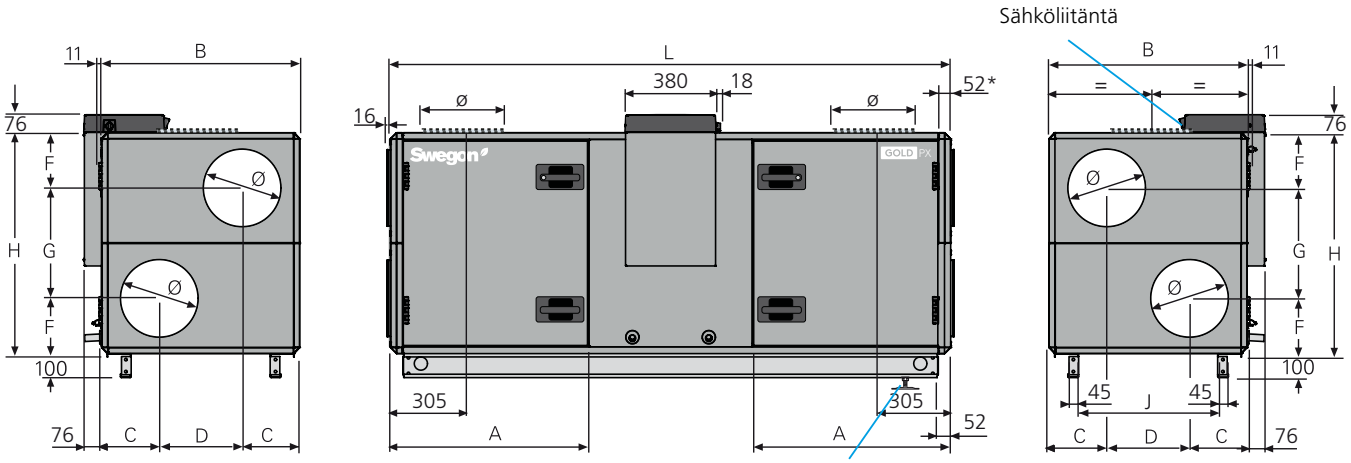

Vesilukkoa käytettäessä (lisävaruste), konetta on nostettava vähintään 50 mm, jotta vesilukolle saadaan tilaa. Tämä voidaan tehdä lisävarusteena saatavien tukijalkojen avulla.

** Eristetyllä kotelolla varustettujen kanavatarvikkeiden yhteydessä kone toimitetaan ilman liitäntäpäätyä. Tilauksesta kone on saatavana myös Full Face -liitäntäpäädyllä (lisävaruste).*

Koko	A	B	C	D	F	G	H	J	L	Ø	Paino, kg
008	911,5	995	277,5	440	271	543	1085	749	2503	400	449-506

Tarkistustila

Koneen eteen on jätettävä 900 mm vapaata tilaa ja ohjauskeskuksen yläpuolelle on jätettävä vähintään 200 mm vapaata tilaa.

Sähköliitäntä

Tehoversio 1: 1-vaihe, 3-johtiminen, 230 V -10/+15 %, 50 Hz, 16 A *tai*
3-vaihe, 5-johtiminen, 400 V -10/+15 %, 50 Hz, 10 A
Tehoversio 2:
3-vaihe, 5-johtiminen, 400 V -10/+15 %, 50 Hz, 10 A

Nimellistiedot puhallinta kohti

Tehoversio 1:
Moot. akseliteho 1,15 kW, moot.-ohjaus 1 x 230 V, 50 Hz
Tehoversio 2:
Moot. akseliteho 1,6 kW, moot.-ohjaus 3 x 400 V, 50 Hz

Mitoitus, asennus, mitat ja paino

GOLD PX, vastavirtalämmönsiirrin, koko 008, jaettu versio

Toimitus ja haalaus

GOLD PX 008 toimitetaan yhtenä yksikkönä tai erilaisina koneosayhdistelminä, katso luku Koneen kuvaus/Toimituksen sisältö RX/PX/CX, koot 004-080.

Koneosat liitetään toisiinsa ruuveilla. Osien välisissä sähkö- ja ohjauskaapeleissa on pikaliittimet.

Kone/koneosat toimitetaan puisella kuljetusalustalla.

Koneen etupuolella olevat sähkökaappi ja vedenpoistoputki voidaan tarvittaessa irrottaa haalausta varten.

Vaihtoehtoinen kanavaliitäntä

A: Tilausvaiheessa on ilmoitettava, halutaanko oikea- vai vasenkätinen malli.

B: Tilausvaiheessa ilmoitetaan, tuleeko ulkoilman otto-aukko ja/tai poistoilma-aukko yläpuolelle (ei ulkokäytössä).

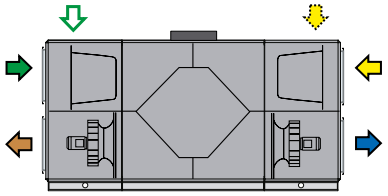

Oikeakätinen

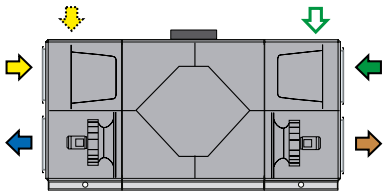

Vasenkätinen

Ulkoilma Tuloilma Poistoilma Jäteilma

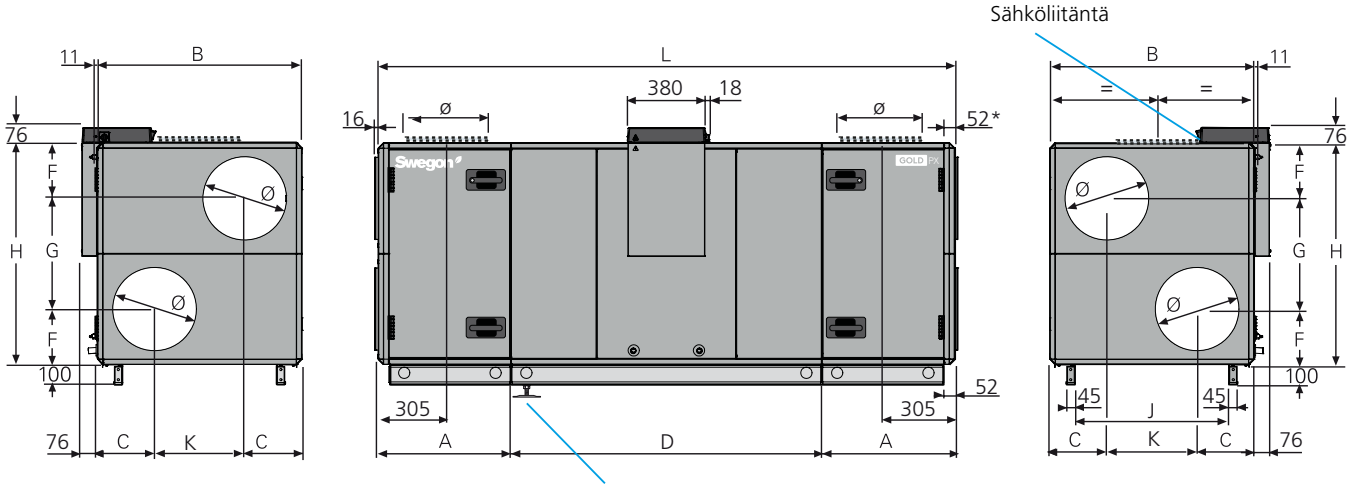

Vesilukkoa käytettäessä (lisävaruste), konetta on nostettava vähintään 50 mm, jotta vesilukolle saadaan tilaa. Tämä voidaan tehdä lisävarusteena saatavien tukijalkojen avulla.

** Eristetyllä kotelolla varustettujen kanavatarvikkeiden yhteydessä kone toimitetaan ilman liitäntäpäätyä. Tilauksesta kone on saatavana myös Full Face -liitäntäpäädyllä (lisävaruste).*

Koko	A	B	C	D	F	G	H	J	K	L	Ø	Paino, kg
008	647	995	277,5	1517	271	543	1085	749	440	2811	400	561-631

Purkaminen haalausta varten

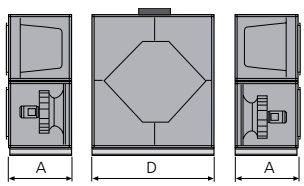

Kone voidaan jakaa kolmeen osaan rakennuspaikalla.
Mitat: Katso A ja D yllä olevassa taulukossa.
Paino: A = 110-142 kg, D = 341-347 kg.

Tarkastustila

Koneen eteen on jätettävä 900 mm vapaata tilaa ja kytkentäkotelon yläpuolelle on jätettävä vähintään 200 mm vapaata tilaa.

Sähköliitäntä

Tehoversio 1:
1-vaihe, 3-johtiminen, 230 V -10/+15%, 50 Hz, 16 A *tai*
3-vaihe, 5-johtiminen, 400 V -10/+15%, 50 Hz, 10 A
Tehoversio 2:
3-vaihe, 5-johtiminen, 400 V -10/+15%, 50 Hz, 10 A

Nimellistiedot puhallinta kohti

Tehoversio 1:
Moot. akseliteho 1,15 kW, moottorinohj. 1 x 230 V, 50 Hz
Tehoversio 2:
Moot. akseliteho 1,6 kW, moottorinohj. 3 x 400 V, 50 Hz

Mitoitus, asennus, mitat ja paino

GOLD PX Top, vastavirtalämmönsiirrin, koko 008

Toimitus ja haalaus

GOLD PX Top 008 toimitetaan yhtenä kokonaisuutena tai haluttuna yhdistelmänä. Lisäkoneosia ei voi tilata poikkeavien korkeusmittojen vuoksi. Suodatin-/puhallinosat korkeussuunnassa sovitetulle PX:lle (sivuliittimin) ja PX Top:lle voidaan yhdistellä, katso luku Koneen kuvaus.

Koneosat liitetään toisiinsa ruuveilla. Osien välisissä sähkö- ja ohjauskaapeleissa on pikaliittimet.

Kone/koneosat toimitetaan puisella kuljetusalustalla.

Koneen etupuolella olevat sähkökaappi ja vedenpoistoputki voidaan tarvittaessa irrottaa haalausta varten.

Vaihtoehtoinen kanavaliitäntä

A: Kaikki kanavaliitännät ovat koneen yläpuolella (konetta ei saa asentaa ulkotilaan).

B: Tilausvaiheessa on ilmoitettava, halutaanko oikea- vai vasenkätinen malli.

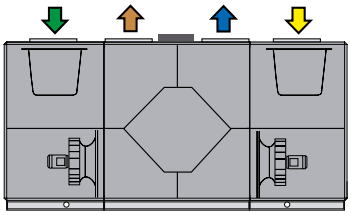

Oikeakätinen

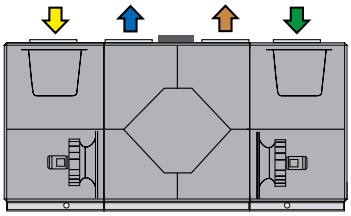

Vasenkätinen

Ulkoilma Tuloilma Poistoilma Jäteilma

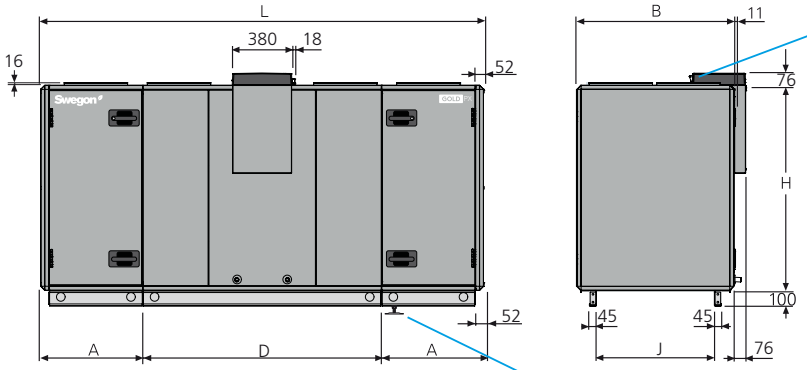

Vesilukkoa käytettäessä (lisävaruste), konetta on nostettava vähintään 50 mm, jotta vesilukolle saadaan tilaa. Tämä voidaan tehdä lisävarusteena saatavien tukijalkojen avulla.

Koko	A	B	D	E	F	H	I	J	K	L	Ø	Paino, kg
008	647	995	1517	350	878	1295	288	749	278	2811	400	613-621

Purkaminen haalausta varten

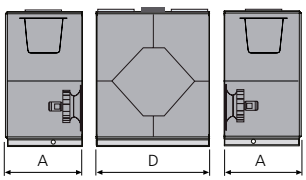

Kone voidaan jakaa kolmeen osaan rakennuspaikalla.
Mitat: Katso A ja D yllä olevassa taulukossa.
Paino: A = 136-137 kg, D = 341-347 kg.

Tarkastustila

Koneen eteen on jätettävä 900 mm ja kytkentäkotelon yläpuolelle vähintään 200 mm vapaata tilaa.

Sähköliitäntä

Tehoversio 1:
1-vaihe, 3-johtiminen, 230 V -10/+15%, 50 Hz, 16 A *tai*
3-vaihe, 5-johtiminen, 400 V -10/+15%, 50 Hz, 10 A
Tehoversio 2:
3-vaihe, 5-johtiminen, 400 V -10/+15 %, 50 Hz, 10 A

Nimellistiedot puhallinta kohti

Tehoversio 1:
Moot. akseliteho 1,15 kW, moottorinohj. 1 x 230 V, 50 Hz*Tehoversio 2:*
Moot. akseliteho 1,6 kW, moottorinohj. 3 x 400 V, 50 Hz

Mitoitus, asennus, mitat ja paino

GOLD PX, vastavirtalämmönsiirrin, koko 011

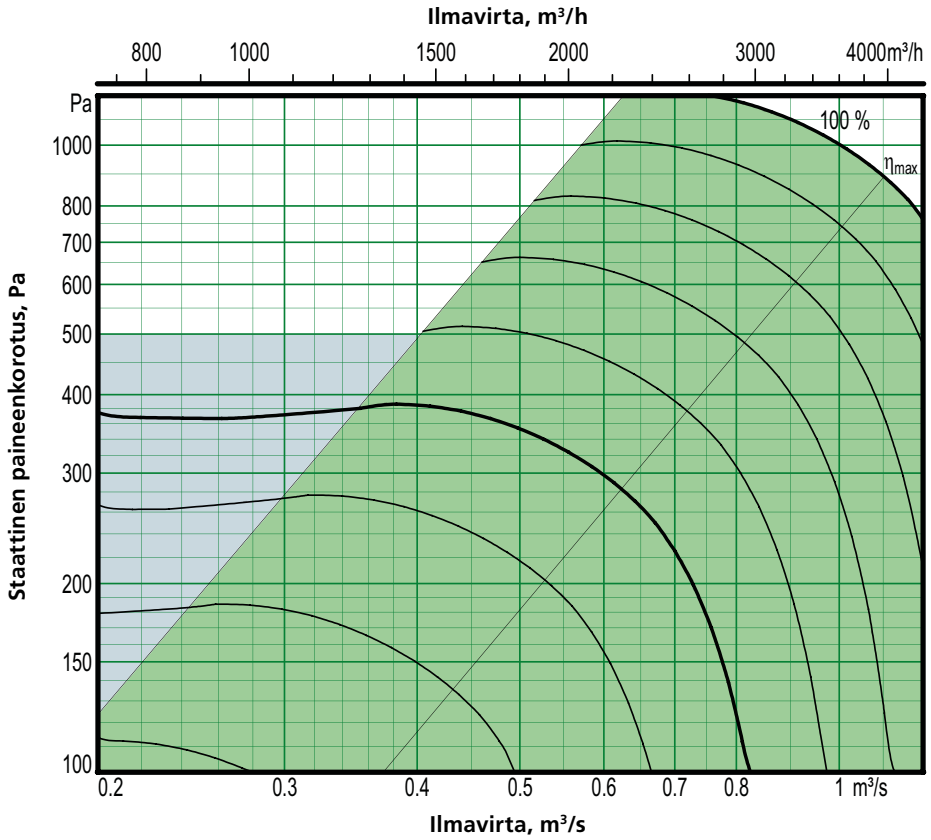

Moottorin akseliteho 1,6 kW (tehoversio 2)

Suositeltu toiminta-alue mitoitusta varten.

Painesäädön yhteydessä ilmavirta voidaan säätää nollaan. Tämä edellyttää kuitenkin tiettyä staattista kanavapainehäviötä (n. 50 Pa).

Minimi- ja maksimi-ilmavirrat

Annetut ilmavirrat viittaavat käsipäätteellä aseteltavissa oleviin minimi- ja maksimi-ilmavirtoihin. Todellisuudessa käytettävissä olevat ilma-virrat määräytyvät ulkoisen painehäviön perusteella.

Koko	Minimi-ilmavirta (ilmavirtasäädöllä)		Maksimi-ilmavirta	
	m³/h	m³/s	m³/h	m³/s
011	720	0,20	3960	1,10

Tarkka mitoitus tehdään AHU Design -konevalintaohjelmalla

Oikeus rakennemuutoksiin pidätetään.

Mitoitus, asennus, mitat ja paino

GOLD PX, vastavirtalämmönsiirrin, koko 011

Toimitus ja haalaus

GOLD PX 011 toimitetaan yhtenä yksikkönä tai erilaisina koneosayhdistelminä, katso luku Koneen kuvaus. PX:n ja PX Topin suodatin-/puhallinosia voidaan yhdistellä, katso luku Koneen kuvaus.

Koneosat liitetään toisiinsa ruuveilla. Osien välisissä sähkö- ja ohjauskaapeleissa on pikaliittimet.

Kone/koneosat toimitetaan puisella kuljetusalustalla.

Koneen etupuolella olevat sähkökaappi ja vedenpoistoputki voidaan tarvittaessa irrottaa haalausta varten.

Vaihtoehtoinen kanavaliitäntä

A: Tilausvaiheessa on ilmoitettava, halutaanko oikea- vai vasenkätinen malli.

B: Tilausvaiheessa ilmoitetaan, tuleeko ulkoilman otto-aukko ja/tai poistoilma-aukko yläpuolelle (ei ulkokäytössä).

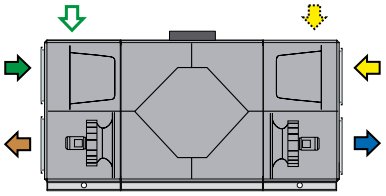

Oikeakätinen

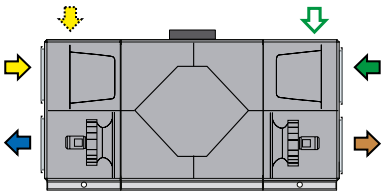

Vasenkätinen

Ulkoilma Tuloilma Poistoilma Jäteilma

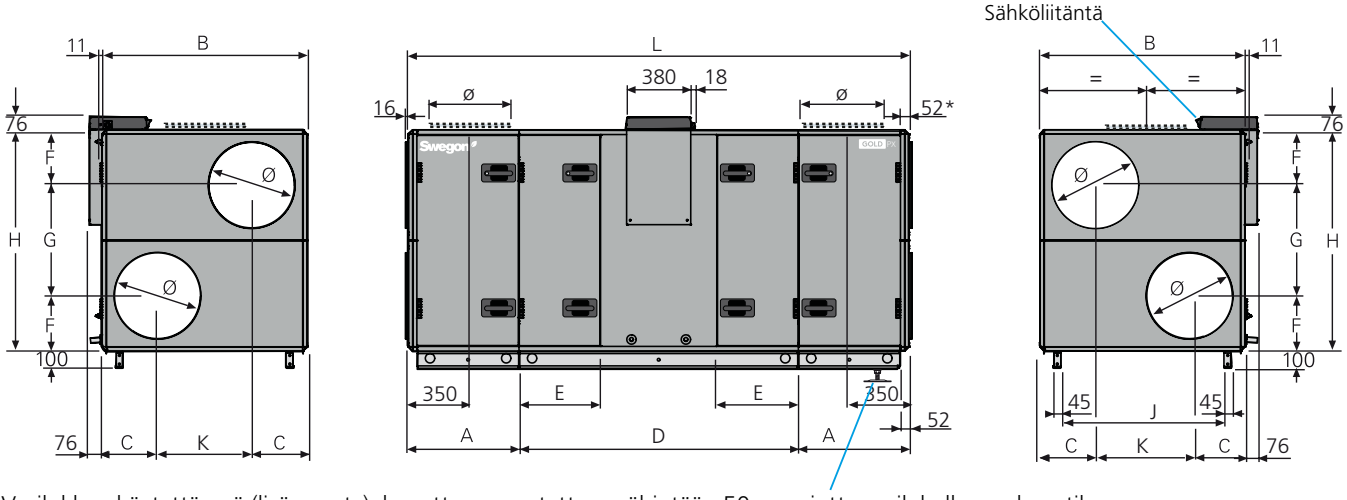

Vesilukkoa käytettäessä (lisävaruste), konetta on nostettava vähintään 50 mm, jotta vesilukolle saadaan tilaa. Tämä voidaan tehdä lisävarusteena saatavien tukijalkojen avulla.

** Eristetyllä kotelolla varustettujen kanavatarvikkeiden yhteydessä kone toimitetaan ilman liitäntäpäätyä. Tilauksesta kone on saatavana myös Full Face -liitäntäpäädyllä (lisävaruste).*

Koko	A	B	C	D	E	F	G	H	J	K	L	Ø	Paino, kg
011	647	1199	324	1631	471	324	647	1295	953	551	2925	500	714-804

Purkaminen haalausta varten

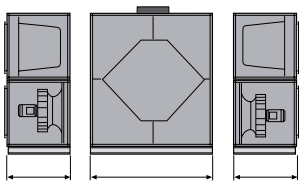

Kone voidaan jakaa kolmeen osaan rakennuspaikalla.
Mitat: Katso A ja D yllä olevassa taulukossa.
Paino: A = 135-175 kg, D = 444-454 kg.

Tarkastustila

Koneen eteen on jätettävä 900 mm ja kytkentäkotelon yläpuolelle vähintään 200 mm vapaata tilaa.

Sähköliitäntä

Tehoversio 1:
1-vaihe, 3-johtiminen, 230 V -10/+15 %, 50 Hz, 16 A *tai*
3-vaihe, 5-johtiminen, 400 V -10/+15 %, 50 Hz, 10 A
Tehoversio 2:
3-vaihe, 5-johtiminen, 400 V -10/+15 %, 50 Hz, 10 A

Nimellistiedot puhallinta kohti

Tehoversio 1:
Moot. akseliteho 1,15 kW, moottorinohj. 1 x 230 V, 50 Hz
Tehoversio 2:
Moot. akseliteho 1,6 kW, moottorinohj. 3 x 400 V, 50 Hz

Mitoitus, asennus, mitat ja paino

GOLD PX Top, vastavirtalämmönsiirrin, koko 011

Toimitus ja haalaus

GOLD PX Top 011 voidaan toimittaa kahtena yksikkönä tai erilaisina koneosayhdistelminä, katso luku Koneen kuvaus. PX:n ja PX Topin suodatin-/puhallinosia voidaan yhdistellä, katso luku Koneen kuvaus.

Koneosat liitetään toisiinsa ruuveilla. Osien välisissä sähkö- ja ohjauskaapeleissa on pikaliittimet.

Kone/koneosat toimitetaan puisella kuljetusalustalla.

Koneen etupuolella olevat sähkökaappi ja vedenpoisto-putki voidaan tarvittaessa irrottaa haalausta varten.

Vaihtoehtoinen kanavaliitäntä

A: Kaikki kanavaliitännät ovat koneen yläpuolella (konetta ei saa asentaa ulkotilaan).

B: Tilausvaiheessa on ilmoitettava, halutaanko oikea- vai vasenkätinen malli.

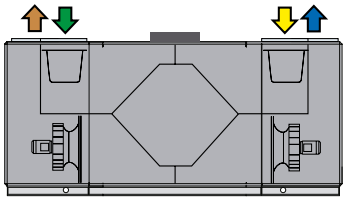

Oikeakätinen

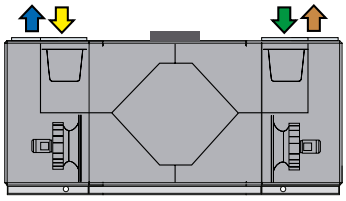

Vasenkätinen

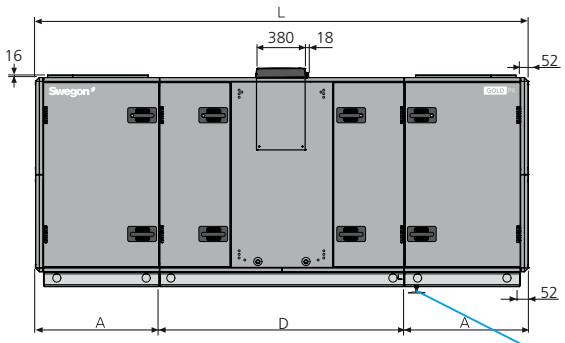

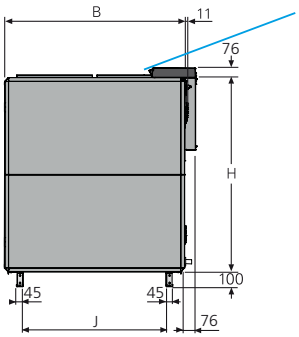

Sähköliitäntä

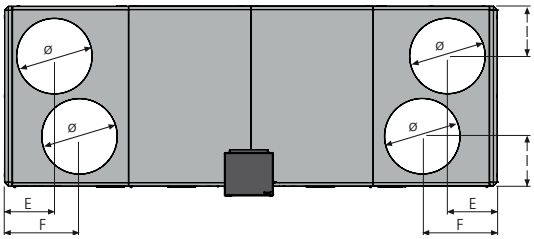

Vesilukkoa käytettäessä (lisävaruste), konetta on nostettava vähintään 50 mm, jotta vesilukolle saadaan tilaa. Tämä voidaan tehdä lisävaruste-teena saatavien tukijalkojen avulla.

Koko	A	B	D	E	F	H	I	J	L	Ø	Paino, kg
011	827	1199	1631	332	500	1295	332	953	3285	500	814-826

Purkaminen haalausta varten

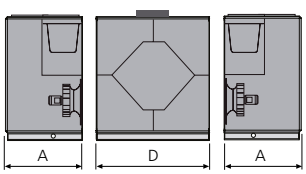

Kone voidaan jakaa kolmeen osaan rakennuspaikalla.
Mitat: Katso A ja D yllä olevassa taulukossa.
Paino: A = 185-186 kg, D = 444-454 kg.

Tarkastustila

Koneen eteen on jätettävä 900 mm ja kytkentäkotelon yläpuolelle vähintään 200 mm vapaata tilaa.

Sähköliitäntä

Tehoversio 1:
1-vaihe, 3-johtiminen, 230 V -10/+15%, 50 Hz, 16 A *tai*
3-vaihe, 5-johtiminen, 400 V -10/+15%, 50 Hz, 10 A
Tehoversio 2:
3-vaihe, 5-johtiminen, 400 V -10/+15%, 50 Hz, 10 A

Nimellistiedot puhallinta kohti

Tehoversio 1:
Moot. akseliteho 1,15 kW, moottorinohj. 1 x 230 V, 50 Hz
Tehoversio 2:
Moot. akseliteho 1,6 kW, moottorinohj. 3 x 400 V, 50 Hz

Mitoitus, asennus, mitat ja paino

GOLD PX, vastavirtalämmönsiirrin, koko 012

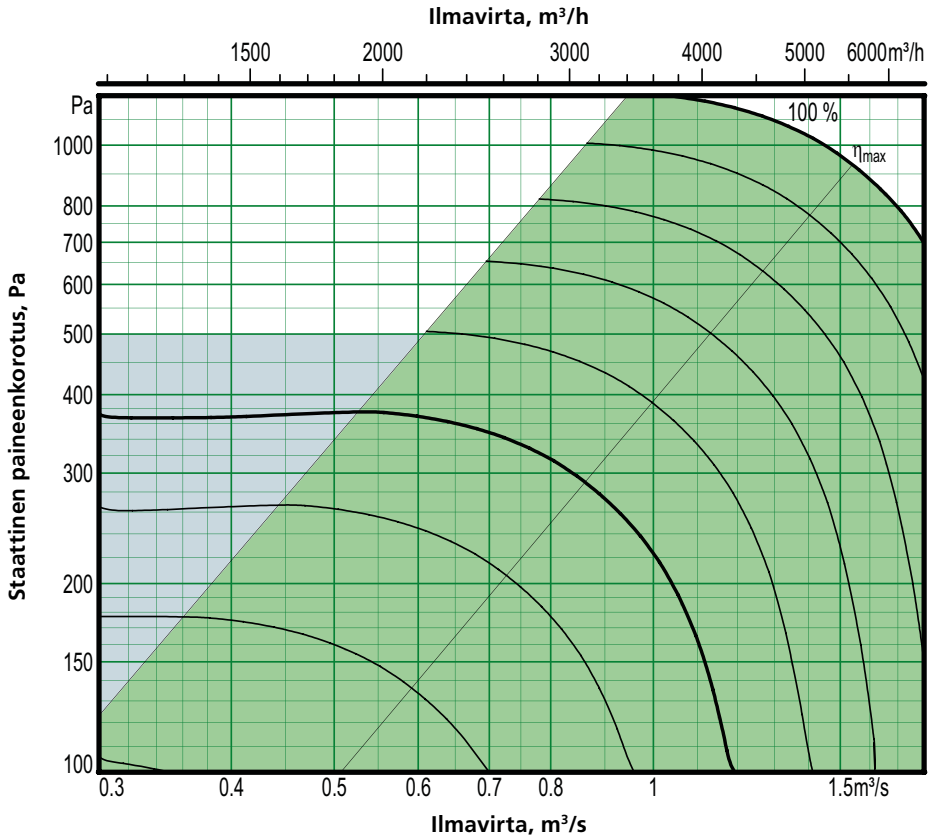

Moottorin akseliteho 2,4 kW (tehoversio 2)

Suositeltu toiminta-alue mitoitusta varten.

Painesäädön yhteydessä ilmavirta voidaan säätää nollaan. Tämä edellyttää kuitenkin tiettyä staattista kanavapainehäviötä (n. 50 Pa).

Minimi- ja maksimi-ilmavirrat

Annetut ilmavirrat viittaavat käsipäätteellä aseteltavissa oleviin minimi- ja maksimi-ilmavirtoihin. Todellisuudessa käytettävissä olevat ilma-virrat määräytyvät ulkoisen painehäviön perusteella.

Koko	Minimi-ilmavirta (ilmavirtasäädöllä)		Maksimi-ilmavirta	
	m³/h	m³/s	m³/h	m³/s
012	720	0,20	5040	1,40

Tarkka mitoitus tehdään AHU Design -konevalintaohjelmalla

Mitoitus, asennus, mitat ja paino

GOLD PX, vastavirtalämmönsiirrin, koko 012

Toimitus ja haalaus

GOLD PX 012 toimitetaan yhtenä yksikkönä tai erilaisina koneosayhdistelminä, katso luku Koneen kuvaus. PX:n ja PX Topin suodatin-/puhallinosia voidaan yhdistellä, katso luku Koneen kuvaus.

Koneosat liitetään toisiinsa ruuveilla. Osien välisissä sähkö- ja ohjauskaapeleissa on pikaliittimet.

Kone/koneosat toimitetaan puisella kuljetusalustalla.

Koneen etupuolella olevat sähkökaappi ja vedenpoisto-putki voidaan tarvittaessa irrottaa haalausta varten.

Vaihtoehtoinen kanavaliitäntä

A: Tilausvaiheessa on ilmoitettava, halutaanko oikea- vai vasenkätinen malli.

B: Tilausvaiheessa ilmoitetaan, tuleeko ulkoilman otto-aukko ja/tai poistoilma-aukko yläpuolelle (ei ulkokäytössä).

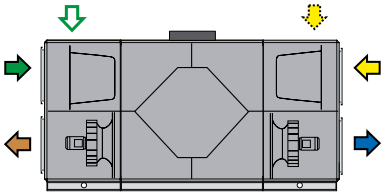

Oikeakätinen

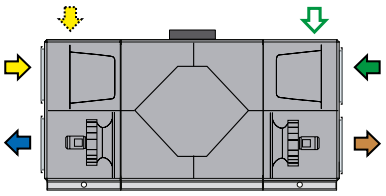

Vasenkätinen

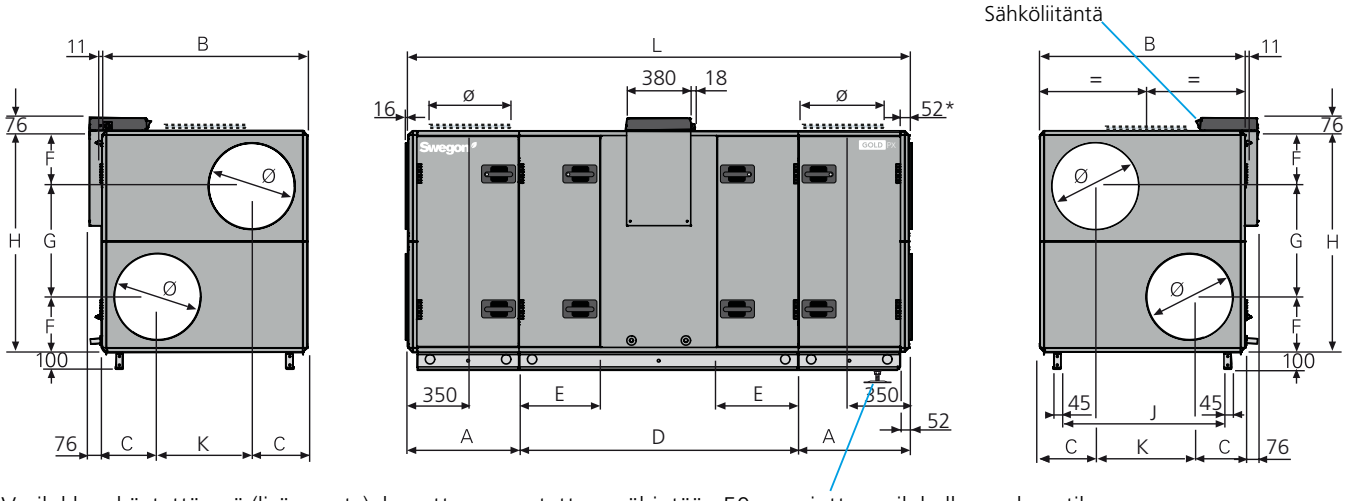

Vesilukkoa käytettäessä (lisävaruste), konetta on nostettava vähintään 50 mm, jotta vesilukolle saadaan tilaa. Tämä voidaan tehdä lisävarusteena saatavien tukijalkojen avulla.

** Eristetyllä kotelolla varustettujen kanavatarvikkeiden yhteydessä kone toimitetaan ilman liitäntäpäätyä. Tilauksesta kone on saatavana myös Full Face -liitäntäpäädyllä (lisävaruste).*

Koko	A	B	C	D	E	F	G	H	J	K	L	Ø	Paino, kg
012	647	1199	324	1631	471	324	647	1295	953	551	2925	500	736-832

Purkaminen haalausta varten

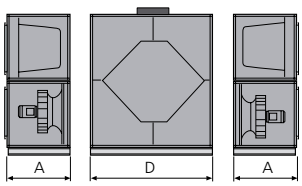

Kone voidaan jakaa kolmeen osaan rakennuspaikalla.
Mitat: Katso A ja D yllä olevassa taulukossa.
Paino: A = 146-189 kg, D = 444-454 kg.

Tarkistustila

Koneen eteen on jätettävä 900 mm vapaata tilaa ja ohjauskeskuksen yläpuolelle on jätettävä vähintään 200 mm vapaata tilaa.

Sähköliitäntä

3-vaihe, 5-johtiminen, 400 V -10/+15 %, 50 Hz, 10 A

Nimellistiedot puhallinta kohti

Moottorin akseliteho 2,4 kW (1,6 kW* tai 2,4 kW), moottorinohjaus 3 x 400 V, 50 Hz

**Moottorin ohjaus rajoittaa liitännän tehon annettuun arvoon.*

Oikeus rakennemuutoksiin pidätetään.

Mitoitus, asennus, mitat ja paino

GOLD PX Top, vastavirtalämmönsiirrin, koko 012

Toimitus ja haalaus

GOLD PX Top 012 voidaan toimittaa kahtena yksikkönä tai erilaisina koneosayhdistelminä, katso luku Koneen kuvaus. PX:n ja PX Topin suodatin-/puhallinosia voidaan yhdistellä, katso luku Koneen kuvaus.

Koneosat liitetään toisiinsa ruuveilla. Osien välisissä sähkö- ja ohjauskaapeleissa on pikaliittimet.

Kone/koneosat toimitetaan puisella kuljetusalustalla.

Koneen etupuolella olevat sähkökaappi ja vedenpoisto-putki voidaan tarvittaessa irrottaa haalausta varten.

Vaihtoehtoinen kanavaliitäntä

A: Kaikki kanavaliitännät ovat koneen yläpuolella (konetta ei saa asentaa ulkotilaan).

B: Tilausvaiheessa on ilmoitettava, halutaanko oikea- vai vasenkätinen malli.

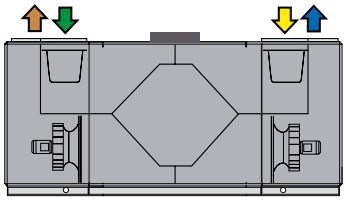

Oikeakätinen

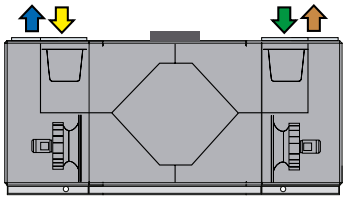

Vasenkätinen

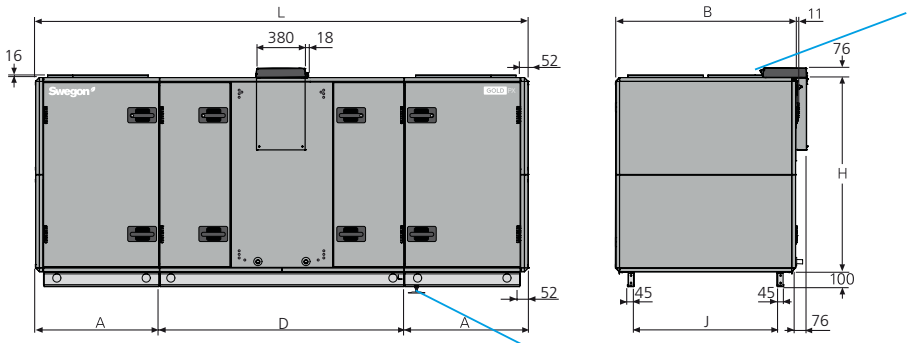

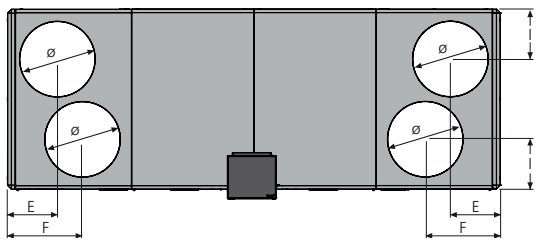

Vesilukkoa käytettäessä (lisävaruste), konetta on nostettava vähintään 50 mm, jotta vesilukolle saadaan tilaa. Tämä voidaan tehdä lisävaruste-teena saatavien tukijalkojen avulla.

Koko	A	B	D	E	F	H	I	J	L	Ø	Paino, kg
012	827	1199	1631	332	500	1295	332	953	3285	500	836-854

Purkaminen haalausta varten

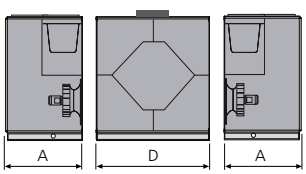

Kone voidaan jakaa kolmeen osaan rakennuspaikalla.
Mitat: Katso A ja D yllä olevassa taulukossa.
Paino: A = 196-200 kg, D = 444-454 kg.

Tarkastustila

Koneen eteen on jätettävä 900 mm ja kytkentäkotelon yläpuolelle vähintään 200 mm vapaata tilaa.

Sähköliitäntä

3-vaihe, 5-johtiminen, 400 V -10/+15 %, 50 Hz, 10 A

Nimellistiedot puhallinta kohti

Moottorin akseliteho 2,4 kW (1,6 kW* tai 2,4 kW), moottorinohjaus 3 x 400 V, 50 Hz

**Moottorin ohjaus rajoittaa liitännän tehon annettuun arvoon.*

Mitoitus, asennus, mitat ja paino

GOLD PX, vastavirtalämmönsiirrin, koko 014/ 020

Koko 014 (Poistoilmapuhaltimen koko 020 voidaan valita, katso seuraava sivu)

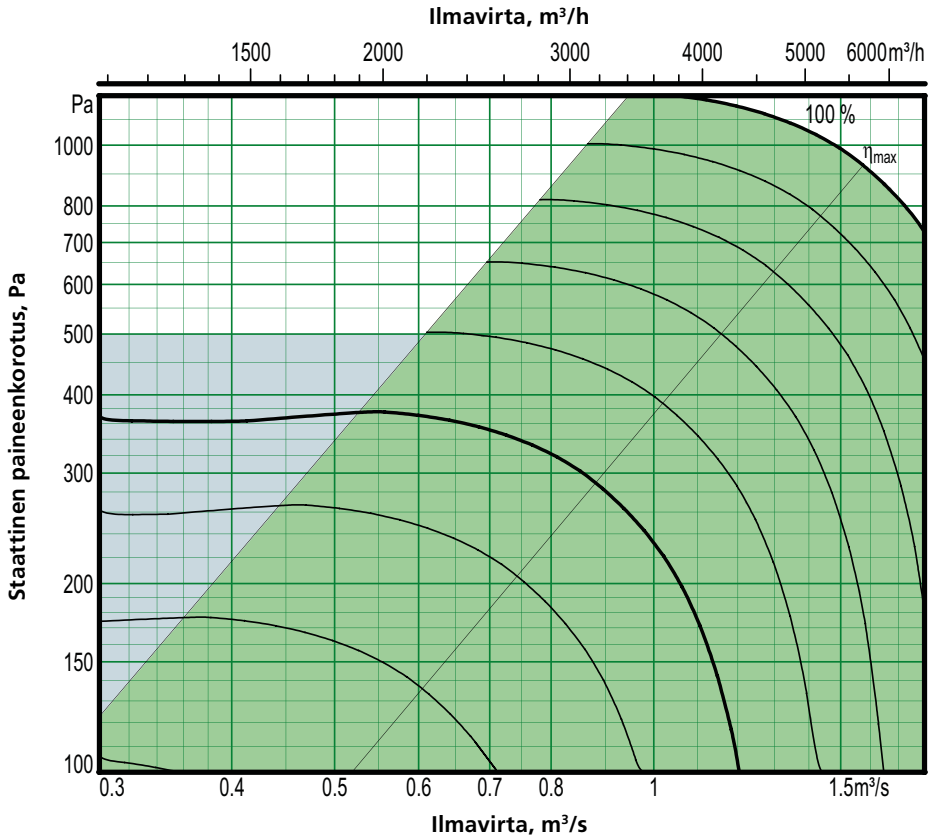

Moottorin akseliteho 2,4 kW (tehoversio 2)

Suositeltu toiminta-alue mitoitusta varten.

Painesäädön yhteydessä ilmavirta voidaan säätää nollaan. Tämä edellyttää kuitenkin tiettyä staattista kanavapainehäviötä (n. 50 Pa).

Minimi- ja maksimi-ilmavirrat
Annetut ilmavirrat viittaavat käsipäätteellä aseteltavissa oleviin minimi- ja maksimi-ilmavirtoihin. Todellisuudessa käytettävissä olevat ilma-virrat määräytyvät ulkoisen painehäviön perusteella.

Koko	Minimi-ilmavirta (ilmavirtasäädöllä)		Maksimi-ilmavirta	
	m³/h	m³/s	m³/h	m³/s
014	720	0,20	5940	1.65

Tarkka mitoitus tehdään AHU Design -konevalintaohjelmalla

Mitoitus, asennus, mitat ja paino

GOLD PX, vastavirtalämmönsiirrin, koko 014/ 020

Koko 020 (Poistoilmapuhaltimen koko 014 voidaan valita, katso edellinen sivu)

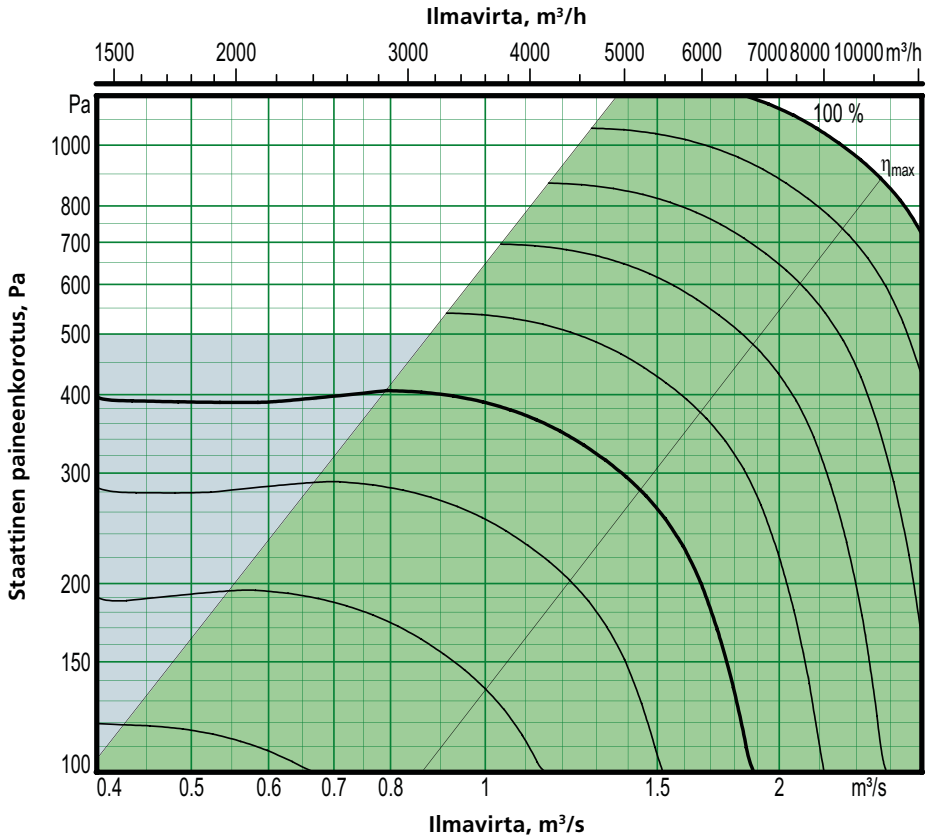

Moottorin akseliteho 3,4 kW (tehoversio 2)

Suositeltu toiminta-alue mitoitusta varten.

Painesäädön yhteydessä ilmavirta voidaan säätää nollaan. Tämä edellyttää kuitenkin tiettyä staattista kanavapainehäviötä (n. 50 Pa).

Minimi- ja maksimi-ilmavirrat
Annetut ilmavirrat viittaavat käsipäätteellä aseteltavissa oleviin minimi- ja maksimi-ilmavirtoihin. Todellisuudessa käytettävissä olevat ilma-virrat määräytyvät ulkoisen painehäviön perusteella.

Koko	Minimi-ilmavirta (ilmavirtasäädöllä)		Maksimi-ilmavirta	
	m³/h	m³/s	m³/h	m³/s
020	1080	0,30	7560	2,1

Tarkka mitoitus tehdään AHU Design -konevalintaohjelmalla

Oikeus rakennemuutoksiin pidätetään.

Mitoitus, asennus, mitat ja paino

GOLD PX, vastavirtalämmönsiirrin, koko 014/ 020

Toimitus ja haalaus

GOLD PX 014/ 014 toimitetaan kahtena yksikkönä tai erilaisina koneosayhdistelminä, katso luku Koneen kuvaus. PX:n ja PX Topin suodatin-/puhallinosia voidaan yhdistellä, katso luku Koneen kuvaus.

Koneosat liitetään toisiinsa ruuveilla. Osien välisissä sähkö- ja ohjauskaapeleissa on pikaliittimet.

Kone/koneosat toimitetaan puisella kuljetusalustalla.

Koneen etupuolella olevat sähkökaappi ja vedenpoistoputki voidaan tarvittaessa irrottaa haalausta varten.

Vaihtoehtoinen kanavaliitäntä

A: Tilausvaiheessa on ilmoitettava, halutaanko oikea- vai vasenkätinen malli.

B: Tilausvaiheessa ilmoitetaan, tuleeko ulkoilman otto-aukko ja/tai poistoilma-aukko yläpuolelle (ei ulkokäytössä).

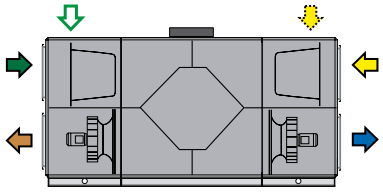

Oikeakätinen

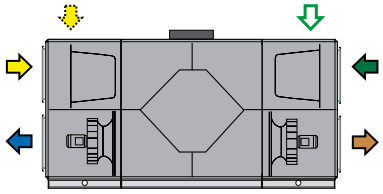

Vasenkätinen

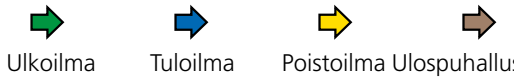

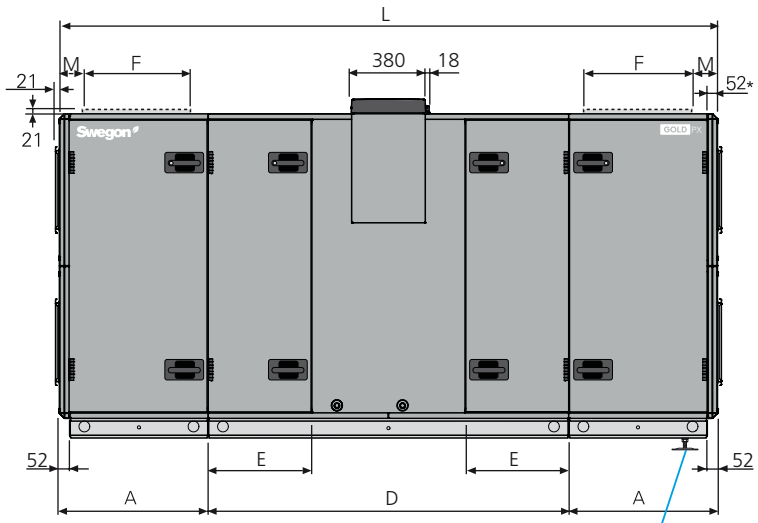

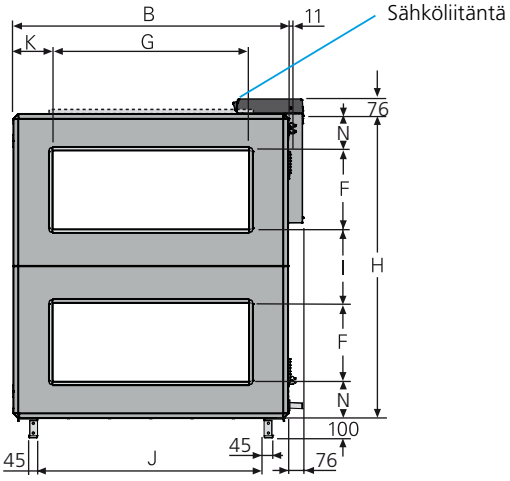

** Eristetyllä kotelolla varustettujen kanavatarvikkeiden yhteydessä kone toimitetaan ilman liitäntäpäätyä. Tilauksesta kone on saatavana myös Full Face -liitäntäpäädyllä (lisävaruste).*

Vesilukkoa käytettäessä (lisävaruste), konetta on nostettava vähintään 50 mm, jotta vesilukolle saadaan tilaa. Tämä voidaan tehdä lisävarusteena saatavien tukijalkojen avulla.

Koko	A	B	D	E	P	G	H	I	J	K	L	M	N	Paino, kg
014/020	757,5	1400	1836	528	400	1000	1551	375	1154	200	3351	205	188	929-1089

Purkaminen haalausta varten

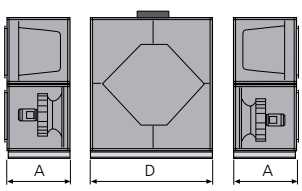

Kone voidaan jakaa kolmeen osaan rakennuspaikalla.
Mitat: Katso A ja D yllä olevassa taulukossa.
Paino: A = 190-264 kg, D = 549-561 kg.

Tarkastustila

Koneen eteen on jätettävä 900 mm ja kytkentäkotelon yläpuolelle vähintään 200 mm vapaata tilaa.

Nimellistiedot puhallinta kohti

Koko 014: Moottorin akseliteho 2,4 kW (1,6 kW* tai 2,4 kW), moottorin ohjaus 3 x 400 V, 50 Hz
**Moottorin ohjaus rajoittaa liitännän tehon annettuun arvoon.*

Koko 020: Moottorin akseliteho 2,4 kW tai 3,4 kW, moottorin ohjaus 3 x 400 V, 50 Hz

Sähköliitäntä

Katso Sähköiset tiedot -taulukko tämän luvun lopussa.

Mitoitus, asennus, mitat ja paino

GOLD PX Top, vastavirtalämmönsiirrin, koko 014/ 020

Toimitus ja haalaus

GOLD PX Top 014/ 014 toimitetaan kahtena yksikkönä tai erilaisina koneosayhdistelminä, katso luku Koneen kuvaus. PX:n ja PX Topin suodatin-/puhallinosia voidaan yhdistellä, katso luku Koneen kuvaus.

Koneosat liitetään toisiinsa ruuveilla. Osien välisissä sähkö- ja ohjauskaapeleissa on pikaliittimet.

Kone/koneosat toimitetaan puisella kuljetusalustalla.

Koneen etupuolella olevat sähkökaappi ja vedenpoisto-putki voidaan tarvittaessa irrottaa haalausta varten.

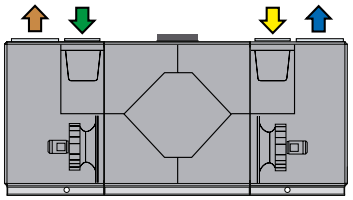

Oikeakätinen

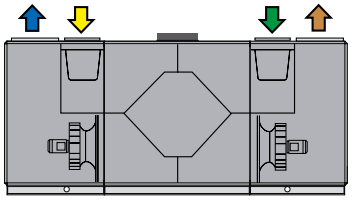

Vasenkätinen

Vaihtoehtoinen kanavaliitäntä

A: Kaikki kanavaliitännät ovat koneen yläpuolella (konetta ei saa asentaa ulkotilaan).

B: Tilausvaiheessa on ilmoitettava, halutaanko oikea- vai vasenkätinen malli.

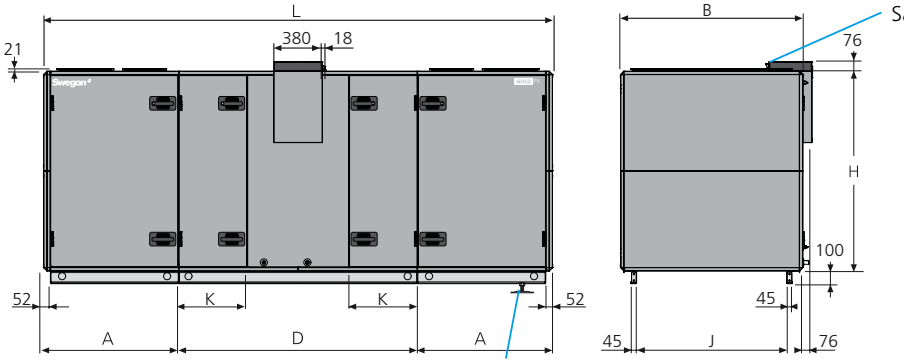

Vesilukkoa käytettäessä (lisävaruste), konetta on nostettava vähintään 50 mm, jotta vesi-lukolle saadaan tilaa. Tämä voidaan tehdä lisävarusteena saatavien tukijalkojen avulla.

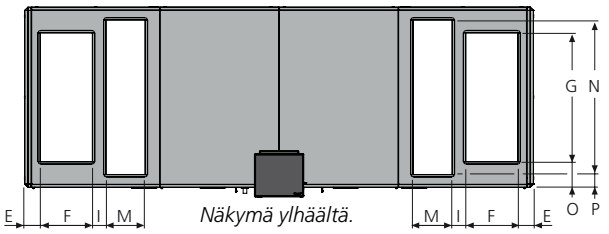

Koko	A	B	D	E	P	G	H	I	J	K	L	M	N	O	P	Paino, kg
014/020	1039	1400	1836	120	400	1000	1551	106	1154	528	3914	300	1200	200	100	1083-1175

Purkaminen haalausta varten

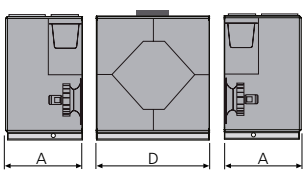

Kone voidaan jakaa kolmeen osaan rakennuspaikalla.
Mitat: Katso A ja D yllä olevassa taulukossa.
Paino: A = 267-307 kg, D = 549-561 kg.

Tarkastustila

Koneen eteen on jätettävä 1000 mm vapaata tilaa ja kytkentäkotelon yläpuolelle on jätettävä vähintään 200 mm vapaata tilaa.

Nimellistiedot puhallinta kohti

Koko 014: Moottorin akseliteho 2,4 kW (1,6 kW* tai 2,4 kW), moottorin ohjaus 3 x 400 V, 50 Hz
**Moottorin ohjaus rajoittaa liitännän tehon annettuun arvoon.*

Koko 020: Moottorin akseliteho 2,4 kW tai 3,4 kW, moottorin ohjaus 3 x 400 V, 50 Hz

Sähköliitäntä

Katso Sähköiset tiedot -taulukko tämän luvun lopussa.

Mitoitus, asennus, mitat ja paino

GOLD PX, vastavirtalämmönsiirrin, koko 025/ 030

Koko 025 (Poistoilmapuhaltimen koko 030 voidaan valita, katso seuraava sivu)

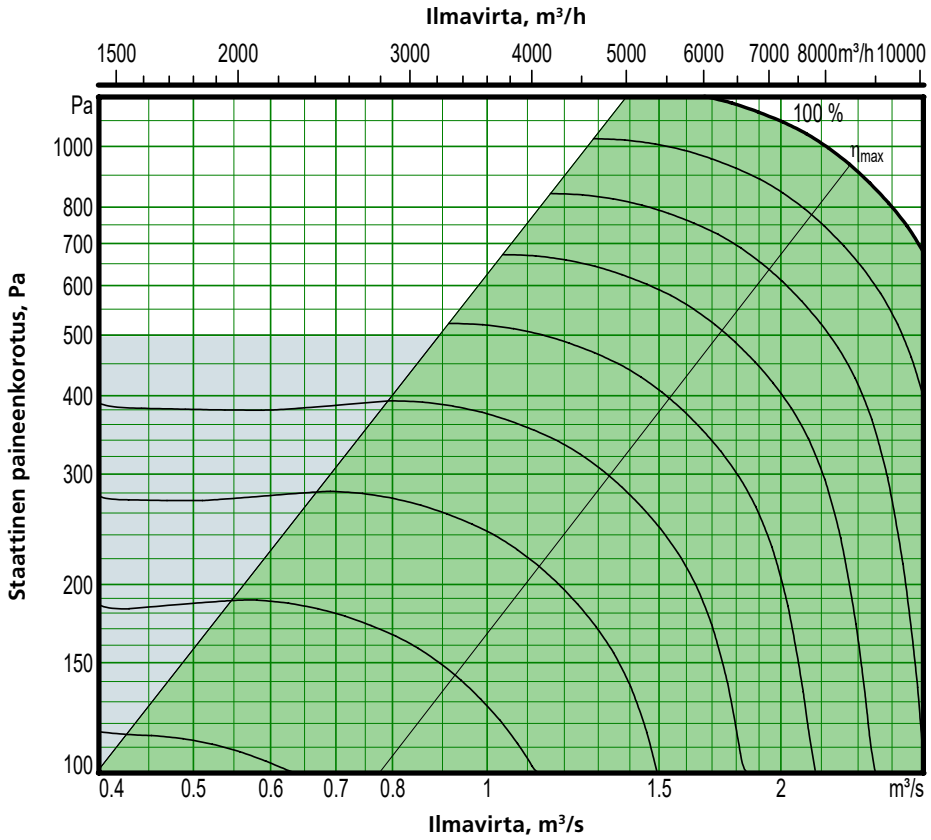

Moottorin akseliteho 3,4 kW (tehoversio 2)

Suositeltu toiminta-alue mitoitusta varten.

Painesäädön yhteydessä ilmavirta voidaan säätää nollaan. Tämä edellyttää kuitenkin tiettyä staattista kanavapainehäviötä (n. 50 Pa).

Minimi- ja maksimi-ilmavirrat

Annetut ilmavirrat viittaavat käsipäätteellä aseteltavissa oleviin minimi- ja maksimi-ilmavirtoihin. Todellisuudessa käytettävissä olevat ilma-virrat määräytyvät ulkoisen painehäviön perusteella.

Koko	Minimi-ilmavirta (ilmavirtasäädöllä)		Maksimi-ilmavirta	
	m³/h	m³/s	m³/h	m³/s
025	1080	0,30	9000	2,50

Tarkka mitoitus tehdään AHU Design konevalintaohjelmalla

Oikeus rakennemuutoksiin pidätetään.

Mitoitus, asennus, mitat ja paino

GOLD PX, vastavirtalämmönsiirrin, koko 025/ 030

Koko 030 (Poistoilmapuhaltimen koko 025 voidaan valita, katso edellinen sivu)

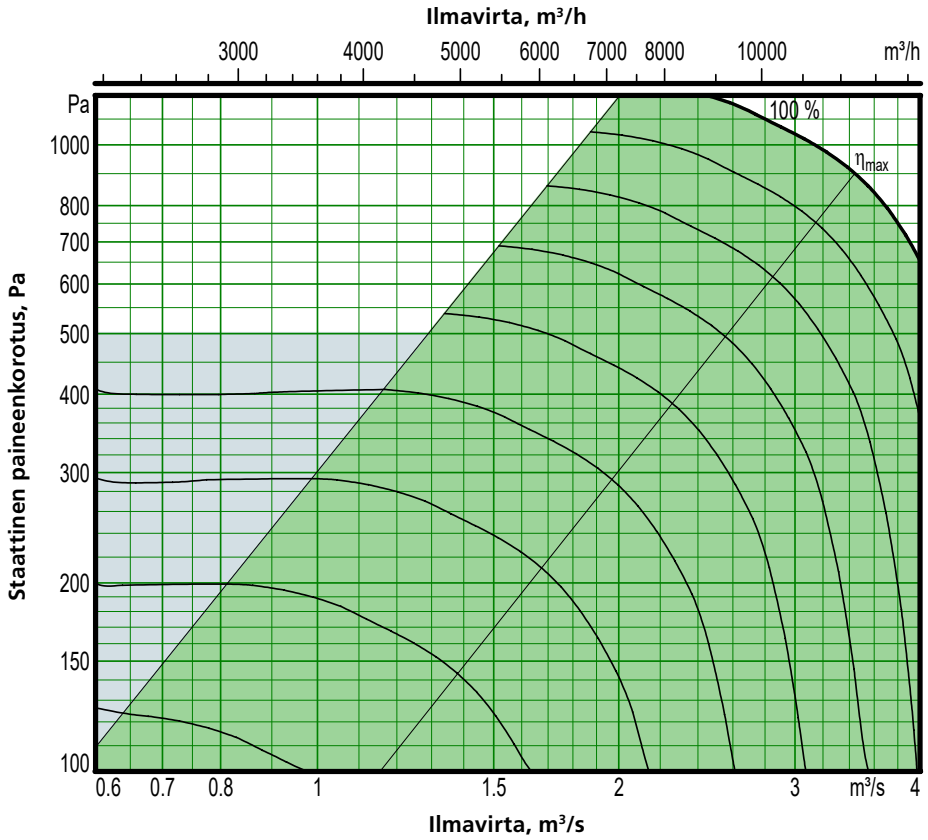

Moottorin akseliteho 5,0 kW (tehoversio 2)

Suositeltu toiminta-alue mitoitusta varten.

Painesäädön yhteydessä ilmavirta voidaan säätää nollaan. Tämä edellyttää kuitenkin tiettyä staattista kanavapainehäviötä (n. 50 Pa).

Minimi- ja maksimi-ilmavirrat

Annetut ilmavirrat viittaavat käsipäätteellä aseteltavissa oleviin minimi- ja maksimi-ilmavirtoihin. Todellisuudessa käytettävissä olevat ilma-virrat määräytyvät ulkoisen painehäviön perusteella.

Koko	Minimi-ilmavirta (ilmavirtasäädöllä)		Maksimi-ilmavirta	
	m³/h	m³/s	m³/h	m³/s
030	1800	0,50	11520	3.20

Tarkka mitoitus tehdään AHU Design -konevalintaohjelmalla

Oikeus rakennemuutoksiin pidätetään.

Mitoitus, asennus, mitat ja paino

GOLD PX, vastavirtalämmönsiirrin, koko 025/ 030

Toimitus ja haalaus

GOLD PX 025/030 toimitetaan kahtena yksikkönä tai erilaisina koneosayhdistelminä, katso luku Koneen kuvaus. PX:n ja PX Topin suodatin-/puhallinosia voidaan yhdistellä, katso luku Koneen kuvaus.

Koneosat liitetään toisiinsa ruuveilla. Osien välisissä sähkö- ja ohjauskaapeleissa on pikaliittimet.

Kone/koneosat toimitetaan puisella kuljetusalustalla.

Koneen etupuolella olevat sähkökaappi ja vedenpoisto-putki voidaan tarvittaessa irrottaa haalausta varten.

Vaihtoehtoinen kanavaliitäntä

A: Tilausvaiheessa on ilmoitettava, halutaanko oikea- vai vasenkätinen malli.

B: Tilausvaiheessa ilmoitetaan, tuleeko ulkoilman otto-aukko ja/tai poistoilma-aukko yläpuolelle (ei ulkokäytössä).

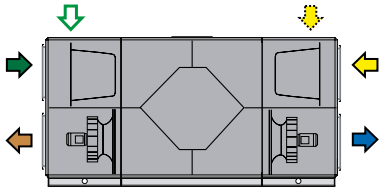

Oikeakätinen

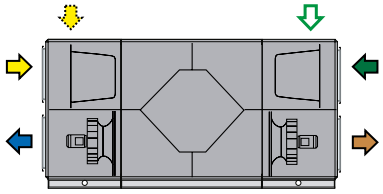

Vasenkätinen

Ulkoilma Tuloilma Poistoilma Ulospuhallusilma

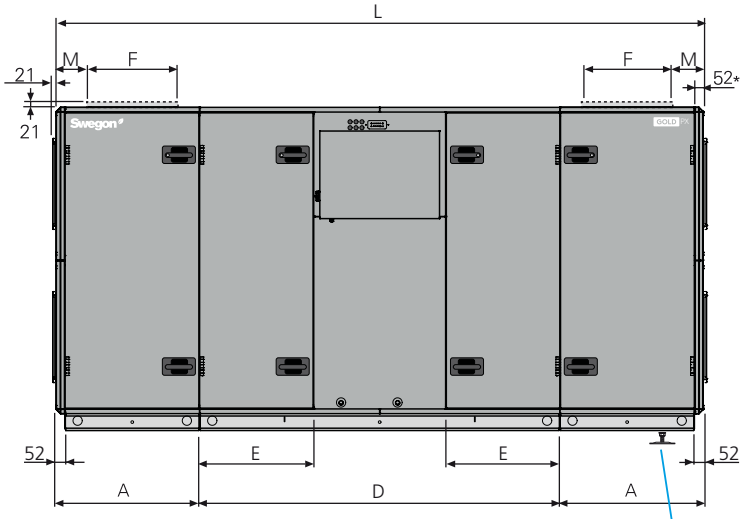

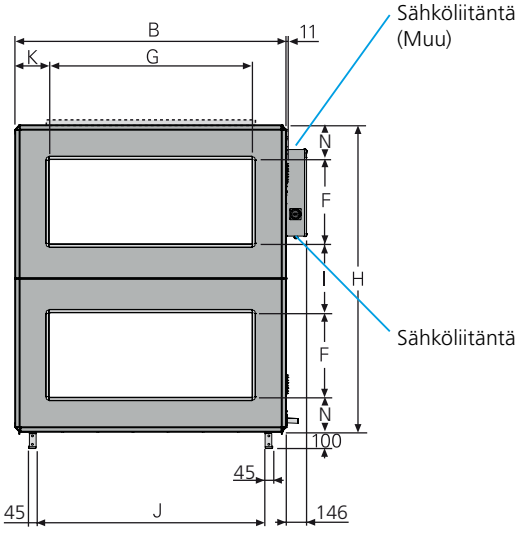

** Eristetyllä kotelolla varustettujen kanavatarvikkeiden yhteydessä kone toimitetaan ilman liitäntäpäätyä. Tilauksesta kone on saatavana myös Full Face -liitäntäpäädyllä (lisävaruste).*

Vesilukkoa käytettäessä (lisävaruste), konetta on nostettava vähintään 50 mm, jotta vesilukolle saadaan tilaa. Tämä voidaan tehdä lisävarusteena saatavien tukijalkojen avulla.

Koko	A	B	D	E	P	G	H	I	J	K	L	M	N	Paino, kg
025/030	847,5	1600	2130	675	500	1200	1811	405	1354	200	3825	200	203	1235-1451

Purkaminen haalausta varten

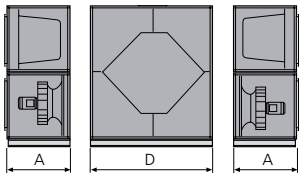

Kone voidaan jakaa kolmeen osaan rakennuspaikalla.
Mitat: Katso A ja D yllä olevassa taulukossa.
Paino: A = 249-345 kg, D = 737-761 kg.

Tarkastustila

Koneen eteen on jätettävä 900 mm vapaata tilaa.

Nimellistiedot puhallinta kohti

Koko 025: Moottorin akseliteho 2,4 kW tai 3,4 kW, moottorin ohjaus 3 x 400 V, 50 Hz

Koko 030: Moottorin akseliteho 4,0 kW tai 5,0 kW, moottorin ohjaus 3 x 400 V, 50 Hz

Sähköliitäntä

Katso Sähköiset tiedot -taulukko tämän luvun lopussa.

Oikeus rakennemuutoksiin pidätetään.

Mitoitus, asennus, mitat ja paino

GOLD PX Top, vastavirtalämmönsiirrin, koko 025/ 030

Toimitus ja haalaus

GOLD PX Top 025/030 toimitetaan kahtena yksikkönä tai erilaisina koneosayhdistelminä, katso luku Koneen kuvaus. PX:n ja PX Topin suodatin-/puhallinosia voidaan yhdistellä, katso luku Koneen kuvaus.

Koneosat liitetään toisiinsa ruuveilla. Osien välisissä sähkö- ja ohjauskaapeleissa on pikaliittimet.

Kone/koneosat toimitetaan puisella kuljetusalustalla.

Koneen etupuolella olevat sähkökaappi ja vedenpoisto-putki voidaan tarvittaessa irrottaa haalausta varten.

Vaihtoehtoinen kanavaliitäntä

A: Kaikki kanavaliitännät ovat koneen yläpuolella (konetta ei saa asentaa ulkotilaan).

B: Tilausvaiheessa on ilmoitettava, halutaanko oikea- vai vasenkätinen malli.

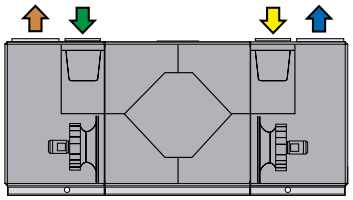

Oikeakätinen

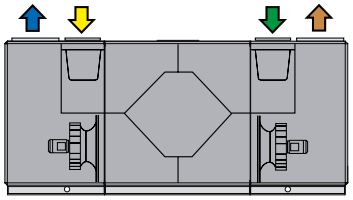

Vasenkätinen

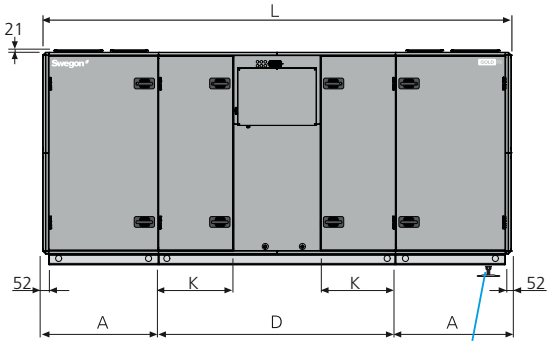

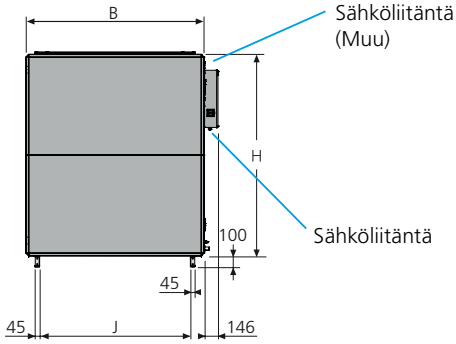

Vesilukkoa käytettäessä (lisävaruste), konetta on nostettava vähintään 50 mm, jotta vesi-lukolle saadaan tilaa. Tämä voidaan tehdä lisävarusteena saatavien tukijalkojen avulla.

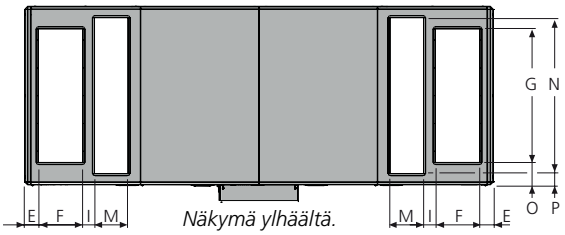

Koko	A	B	D	E	P	G	H	I	J	K	L	M	N	O	P	Paino, kg
025/030	1039	1600	2130	120	400	1200	1811	106	1354	675	4208	300	1400	200	100	1375-1513

Purkaminen haalausta varten

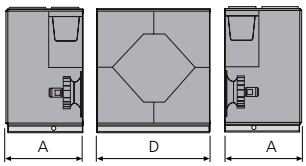

Kone voidaan jakaa kolmeen osaan rakennuspaikalla.
Mitat: Katso A ja D yllä olevassa taulukossa.
Paino: A = 319-376 kg, D = 737-761 kg.

Tarkastustila

Koneen eteen on jätettävä 1000 mm vapaata tilaa.

Nimellistiedot puhallinta kohti

Koko 025: Moottorin akseliteho 2,4 kW tai 3,4 kW, moottorin ohjaus 3 x 400 V, 50 Hz

Koko 030: Moottorin akseliteho 4,0 kW tai 5,0 kW, moottorin ohjaus 3 x 400 V, 50 Hz

Sähköliitäntä

Katso Sähköiset tiedot -taulukko tämän luvun lopussa.

Mitoitus, asennus, mitat ja paino

GOLD PX, vastavirtalämmönsiirrin, koko 035/040

Koko 035 (Poistoilmapuhaltimen koko 040 voidaan valita, katso seuraava sivu)

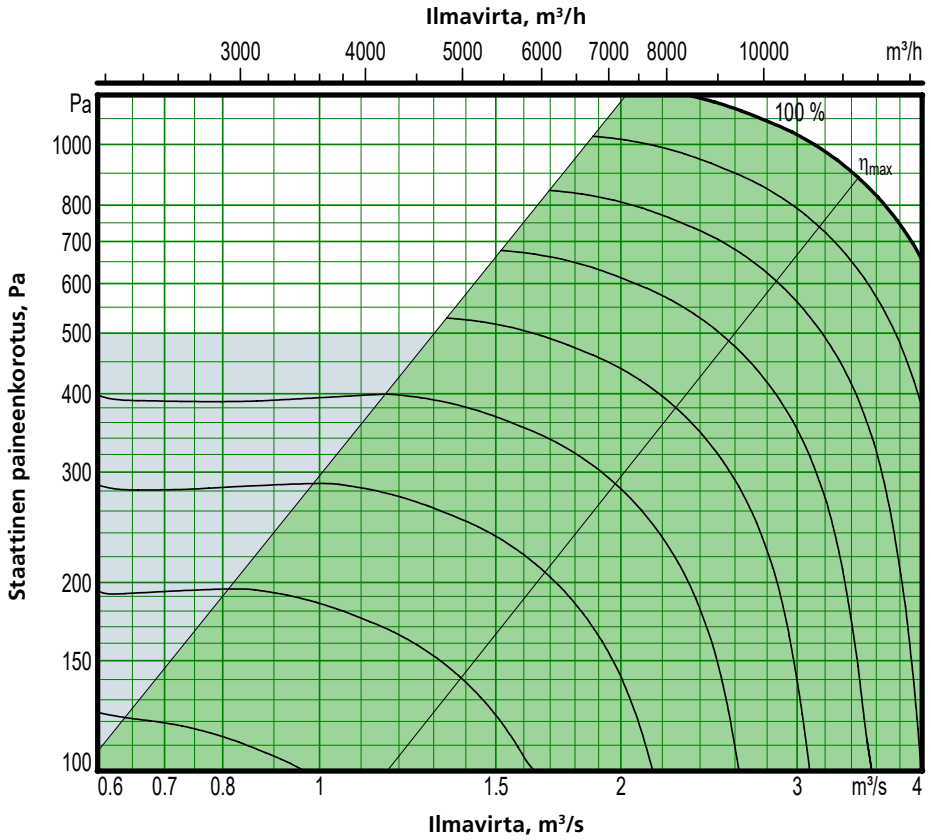

Moottorin akseliteho 5,0 kW (tehoversio 2)

Suositeltu toiminta-alue mitoitusta varten.

Painesäädön yhteydessä ilmavirta voidaan säätää nollaan. Tämä edellyttää kuitenkin tiettyä staattista kanavapainehäviötä (n. 50 Pa).

Minimi- ja maksimi-ilmavirrat
Annetut ilmavirrat viittaavat käsipäätteellä aseteltavissa oleviin minimi- ja maksimi-ilmavirtoihin. Todellisuudessa käytettävissä olevat ilma-virrat määräytyvät ulkoisen painehäviön perusteella.

Koko	Minimi-ilmavirta (ilmavirtasäädöllä)		Maksimi-ilmavirta	
	m³/h	m³/s	m³/h	m³/s
035	1800	0,50	14040	3,90

Tarkka mitoitus tehdään AHU Design konevalintaohjelmalla

Oikeus rakennemuutoksiin pidätetään.

Mitoitus, asennus, mitat ja paino

GOLD PX, vastavirtalämmönsiirrin, koko 035/040

Koko 040 (Poistoilmapuhaltimen koko 035 voidaan valita, katso edellinen sivu)

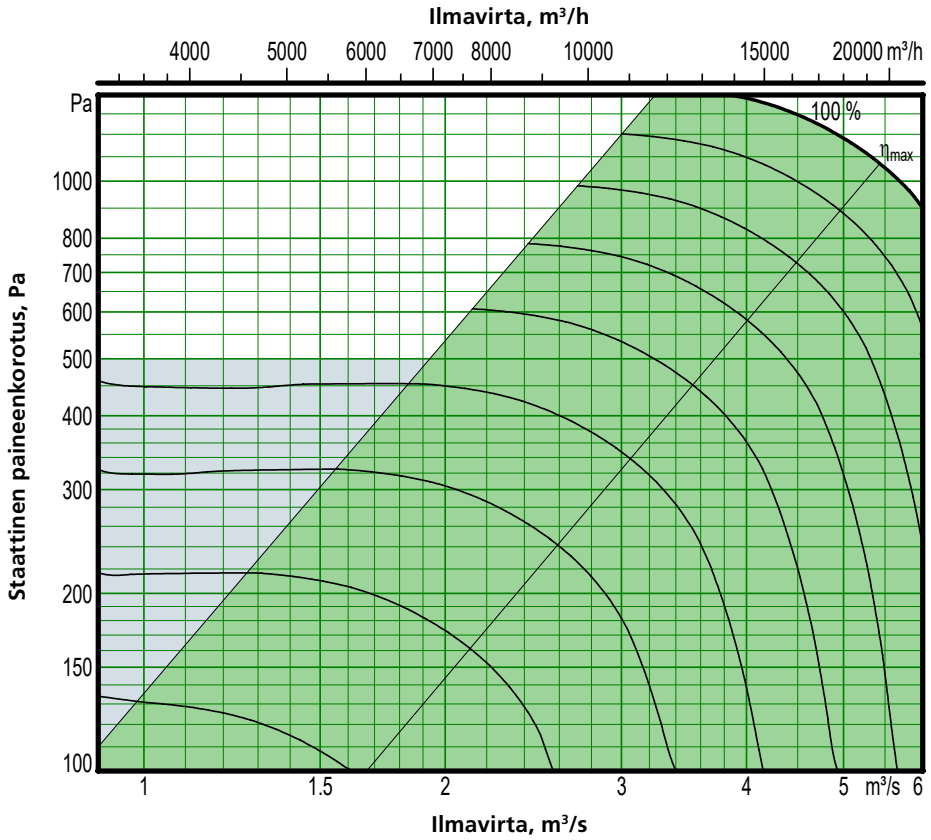

Moottorin akseliteho 10 kW (tehoversio 2)

Suositeltu toiminta-alue mitoitusta varten.

Painesäädön yhteydessä ilmavirta voidaan säätää nollaan. Tämä edellyttää kuitenkin tiettyä staattista kanavapainehäviötä (n. 50 Pa).

Minimi- ja maksimi-ilmavirrat

Annetut ilmavirrat viittaavat käsipäätteellä aseteltavissa oleviin minimi- ja maksimi-ilmavirtoihin. Todellisuudessa käytettävissä olevat ilma-virrat määräytyvät ulkoisen painehäviön perusteella.

Koko	Minimi-ilmavirta (ilmavirtasäädöllä)		Maksimi-ilmavirta	
	m³/h	m³/s	m³/h	m³/s
040	2700	0,75	18000	5,00
040+	2700	0,75	19800	5,50

Tarkka mitoitus tehdään AHU Design konevalintaohjelmalla

Mitoitus, asennus, mitat ja paino

GOLD PX, vastavirtalämmönsiirrin, koko 035/040

Toimitus ja haalaus

GOLD PX 035/040 voidaan toimittaa kolmena yksikkönä tai erilaisina koneosayhdistelminä, katso luku Koneen kuvaus/Toimituksen sisältö RX/PX/CX, koot 011-080. Lämmönsiirrinosio voidaan paikan päällä jakaa kahteen osaan kuljettamista varten.

Koneosat liitetään toisiinsa ruuveilla. Osien välisissä sähkö- ja ohjauskaapeleissa on pikaliittimet.

Kone/koneosat toimitetaan puisella kuljetusalustalla.

Koneen etupuolella olevat sähkökaappi ja vedenpoistoputki voidaan tarvittaessa irrottaa haalausta varten.

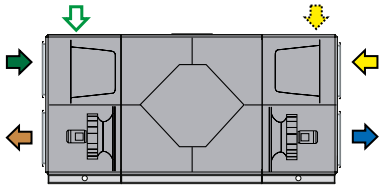

Oikeakätinen

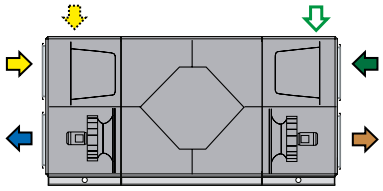

Vasenkätinen

Vaihtoehtoinen kanavaliitäntä

A: Tilausvaiheessa on ilmoitettava, halutaanko oikea- vai vasenkätinen malli.

B: Tilausvaiheessa ilmoitetaan, tuleeko ulkoilman otto-aukko ja/tai poistoilma-aukko yläpuolelle (ei ulkokäytössä).

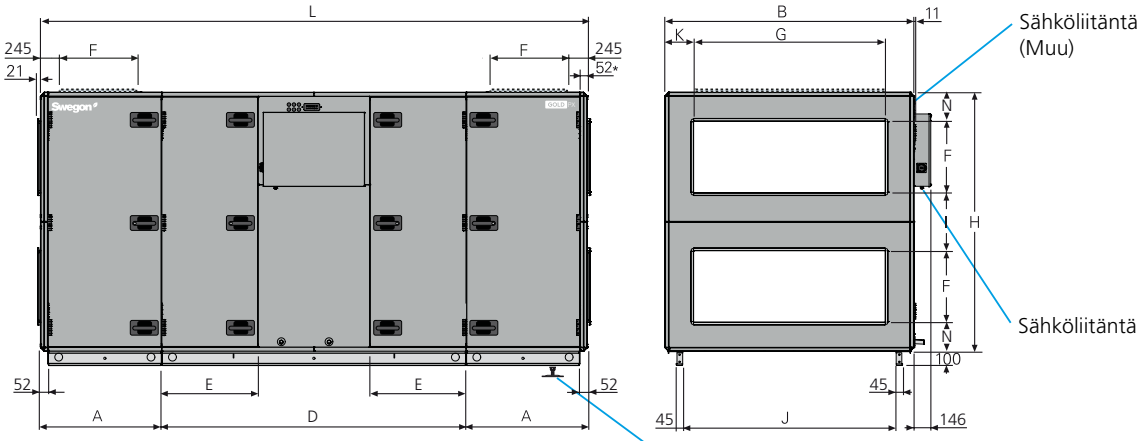

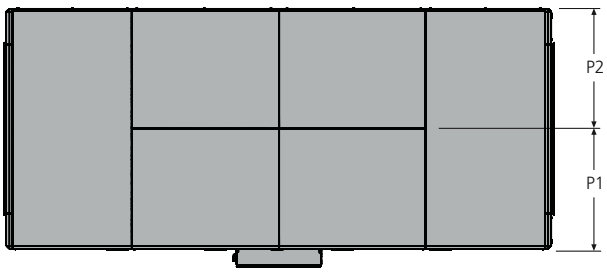

Vesilukkoa käytettäessä (lisävaruste), konetta on nostettava vähintään 50 mm, jotta vesilukolle saadaan tilaa. Tämä voidaan tehdä lisävarusteena saatavien tukijalkojen avulla.

** Eristetyllä kotelolla varustettujen kanavatarvikkeiden yhteydessä kone toimitetaan ilman liitäntäpäätyä. Tilauksesta kone on saatavana myös Full Face -liitäntäpäädyllä (lisävaruste).*

Koko	A	B	D	E	F	G	H	I	J	K	L	N	P1/P2	Paino, kg
035/040	1038,5	1990	2400	806	600	1400	2159	479	1744	295	4477	240	995	1999-2281

Purkaminen haalausta varten

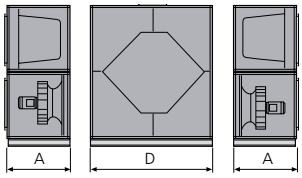

Voidaan jakaa neljään osaan rakennustyömaalla.
Mitat: Katso A, D ja P1/P2 yllä olevasta taulukosta.
Paino: A = 377–504 kg,
D = 1 245–1 273 kg.
D/P1 = 645–659 kg,
D/P2 = 600–614 kg.

Tarkastustila

Koneen eteen on jätettävä 1100 mm vapaata tilaa.

Nimellistiedot puhallinta kohti

Koko 035: Moottorin akseliteho 4,0 kW tai 5,0 kW, moottorinohjaus 3 x 400 V, 50 Hz
Koko 040: Moottorin akseliteho 6,5 kW tai 10 kW, moottorinohjaus 3 x 400 V, 50 Hz

Sähköliitäntä

Katso Sähköiset tiedot -taulukko tämän luvun lopussa.

Mitoitus, asennus, mitat ja paino

GOLD PX, vastavirtalämmönsiirrin, koko 040+

Toimitus ja haalaus

GOLD PX 040+ toimitetaan aina neljässä osassa, kaksi puhallin-/suodatinosaa sekä lämmön talteenotto-osa kahdessa osassa.

Osat liitetään/irrotetaan pulttien avulla. Osien välisissä sähkö- ja ohjauskaapeleissa on pikaliittimet.

Koneet/osat toimitetaan puupalkkien päällä.

Koneen etuosassa oleva sähkökytkentäkotelo ja kondenssivesiputket voidaan tarvittaessa purkaa haalausta varten.

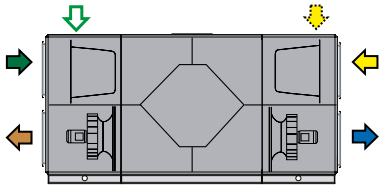

Oikeakätinen versio

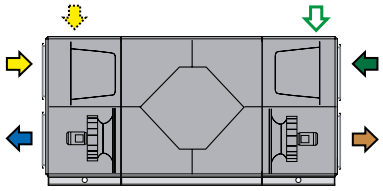

Vasenkätinen versio

Ulkoilma Tuloilma Poistoilma Jäteilma

Kanavakytkentävaihtoehdot

A: Oikea- tai vasenkätinen versio ilmoitetaan tilauksen yhteydessä.

B: Ilmanotto ylhäällä ulkoilmaa ja/tai poistoilmaa varten määritetään tilauksen yhteydessä (ei ulkoasennukseen).

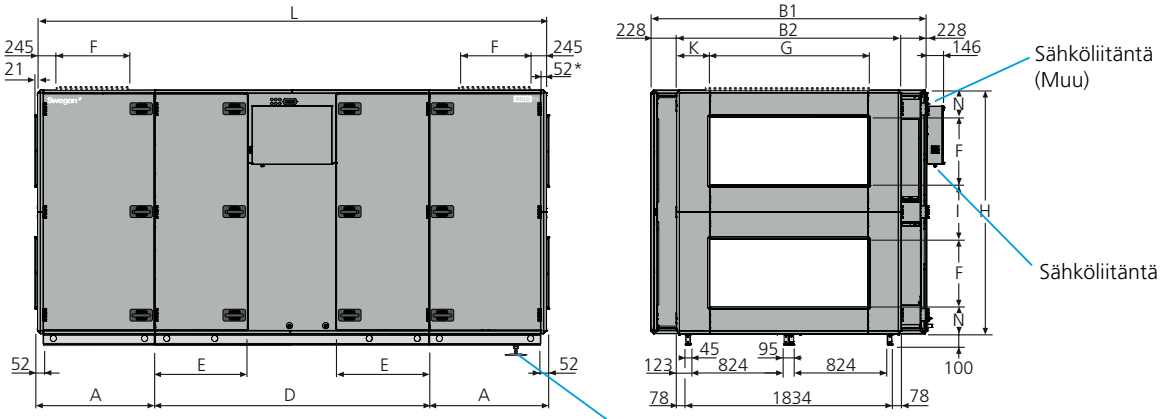

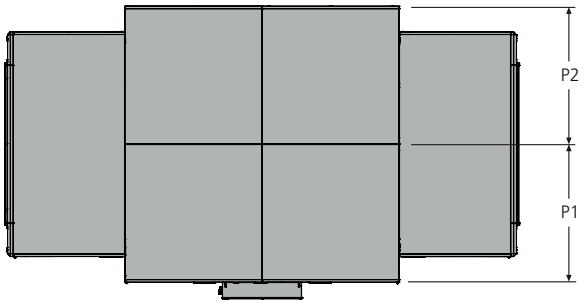

Jos koneeseen asennetaan vesilukko (lisävaruste), sitä on nostettava vähintään 50 mm, jotta vesilukko mahtuu paikalleen. Tämä onnistuu parhaiten lisävarusteena saatavien säätöjalkojen avulla.

** Eristetyssä kotelossa olevien kanavatuotteiden osalta kone toimitetaan ilman liitäntäpäätyä. Kone voidaan toimittaa myös full face liitäntäpäädyllä (lisävaruste).*

Koko	A	B1	B2	D	E	F	G	H	I	K	L	N	P1/P2	Paino, kg
040+	1038,5	2446	1990	2430	821	600	1400	2159	479	295	4507	240	1223	2180-2462

Kuljetusosien mitat haalausta varten

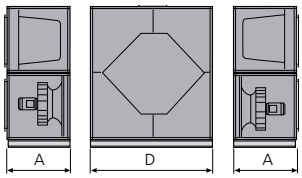

Neljän toimitettavan osan mitat ja paino.
Mitat: Katso A, D ja P1/P2 yllä olevassa taulukossa.
Paino: A = 377–504 kg,
D/P1 = 733–747 kg,
D/P2 = 693–707 kg.

Huoltotila

Koneen eteen on jätettävä 1100 mm vapaata tilaa.

Nimellistiedot puhallinta kohden

Koko 040: Moottorin akseliteho 6,5 kW tai 10 kW, moottorin ohjaus 3 x 400 V, 50 Hz

Sähköliitäntä

Katso taulukko Sähkötiedot tämän luvun lopussa.

Mitoitus, asennus, mitat ja paino

GOLD PX, vastavirtalämmönsiirrin, koko 050+/060+

Koko 050 (Poistoilmapuhallin, koko 060, voidaan myös valita, katso seuraava sivu)

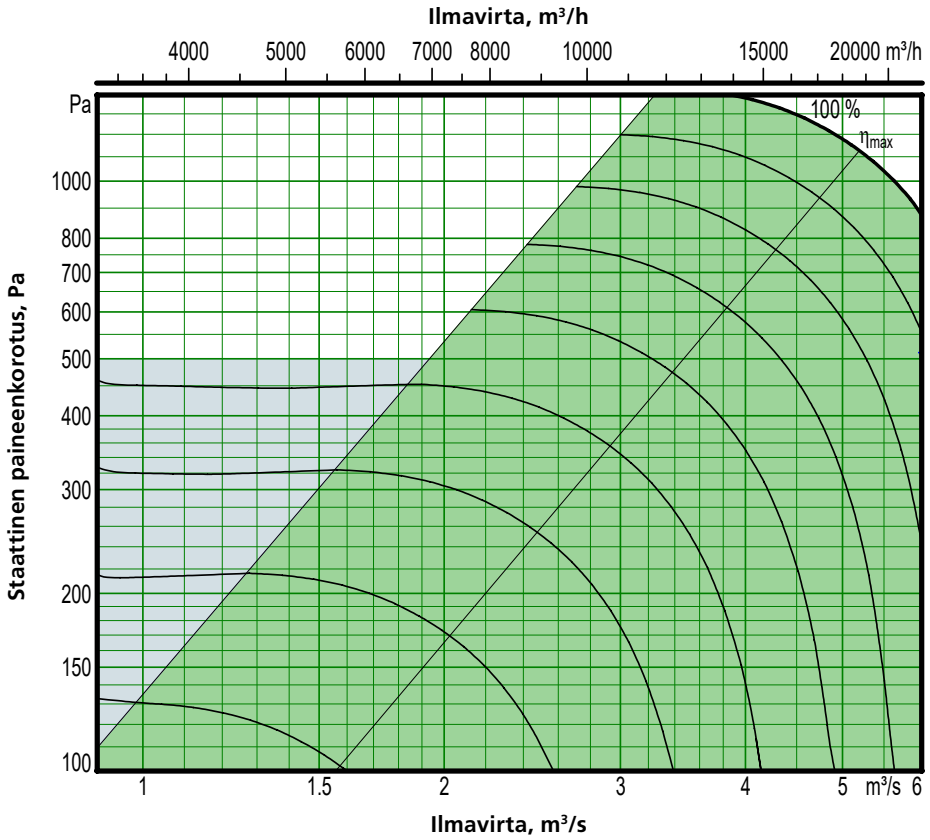

Moottorin akseliteho 10 kW (tehovaihtoehto 2)

Suositeltava käyttöalue mitoitusta varten.

Kanavapainesäädössä ilmavirta voidaan säätää nollaan, mutta tämä edellyttää tiettyä staattista kanavapainehäviötä (noin 50 Pa).

Maksimi- ja minimi-ilmavirrat
Ilmoitetut ilmavirrat viittaavat siihen, mitä on mahdollista asettaa käsipäätteessä. Käytännössä käyttökelpoiset ilmavirtarajat määräytyvät ulkoisen painehäviön perusteella.

Koko	Minimi-ilmavirta (ilmavirtasäädöllä)		Maksimi-ilmavirta	
	m³/h	m³/s	m³/h	m³/s
050+	2700	0,75	21600	6,00

Tarkka mitoitus saadaan AHU Design -koneenvalintaohjelmassa

Oikeus rakennemuutoksiin pidätetään.

Mitoitus, asennus, mitat ja paino

GOLD PX, vastavirtalämmönsiirrin, koko 050+/060+

Koko 060 (poistoilmapuhallin koko 050 voidaan myös valita, katso edellinen sivu)

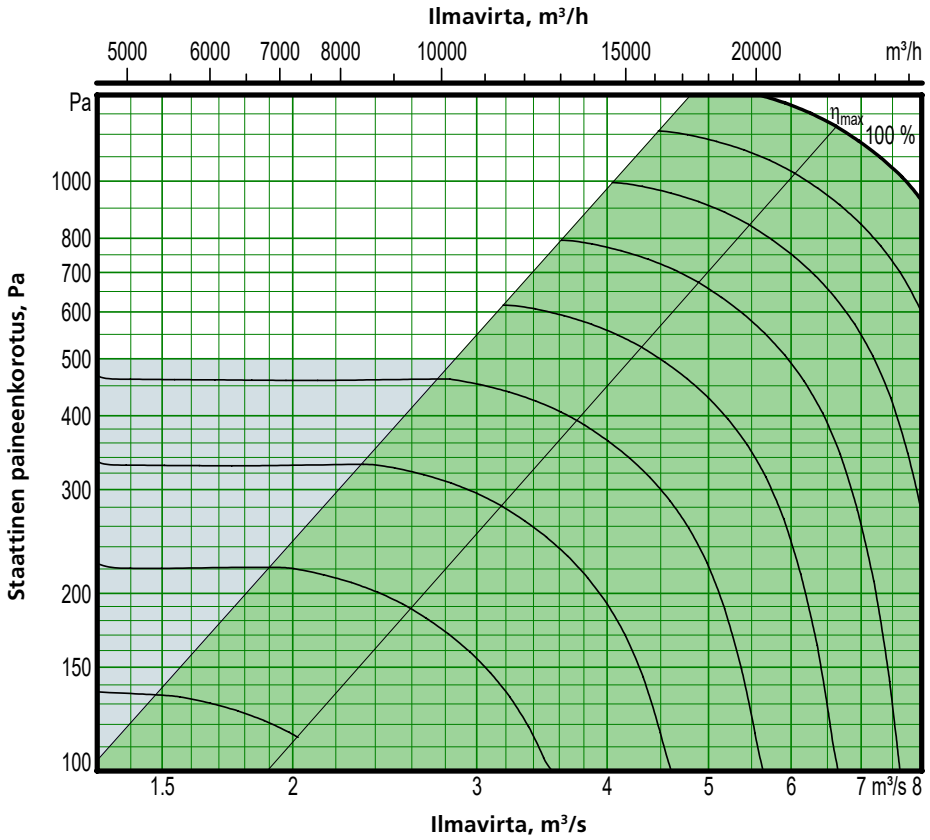

Moottorin akseliteho 2 x 6,5 kW (tehovaihtoehto 2)

Suositeltava käyttöalue mitoitusta varten.

Kanavapainesäädössä ilmavirta voidaan säätää nollaan, mutta tämä edellyttää tiettyä staattista kanavapainehäviötä (noin 50 Pa).

Maksimi- ja minimi-ilmavirrat
Ilmoitetut ilmavirrat viittaavat siihen, mitä on mahdollista asettaa käsipäätteessä. Käytännössä käyttökelpoiset ilmavirtarajat määräytyvät ulkoisen painehäviön perusteella.

Koko	Minimi-ilmavirta (ilmavirtasäädöllä)		Maksimi-ilmavirta	
	m³/h	m³/s	m³/h	m³/s
060+	3600	1,00	23400	6,50

Tarkka mitoitus saadaan AHU Design -koneenvalintaohjelmassa

Mitoitus, asennus, mitat ja paino

GOLD PX, vastavirtalämmönsiirrin, koko 050+/060+

Toimitus ja haalaus

GOLD PX 050+/060+ toimitetaan aina neljässä osassa, kaksi puhallin-/suodatinosaa sekä lämmöntalteenotto-osa kahdessa osassa.

Osat liitetään/irrotetaan pulttien avulla. Osien välisissä sähkö- ja ohjauskaapeleissa on pikaliittimet.

Koneet/osat toimitetaan puupalkkien päällä.

Koneen etuosassa oleva sähkökytkentäkotelo ja kondenssivesiputket voidaan tarvittaessa purkaa haalausta varten.

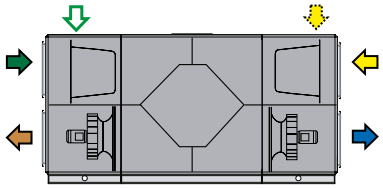

Oikeakätinen versio

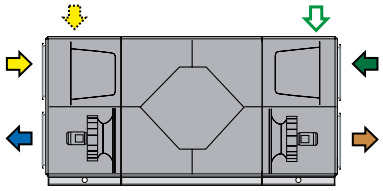

Vasenkätinen versio

Ulkoilma Tuloilma Poistoilma Jäteilma

Kanavakytkentävaihtoehdot

A: Oikea- tai vasenkätinen versio ilmoitetaan tilauksen yhteydessä.

B: Ilmanotto ylhäällä ulkoilmaa ja/tai poistoilmaa varten määritetään tilauksen yhteydessä (ei ulkoasennukseen). HUOM! kanavaliitännän mitat 2000 x 600 mm.

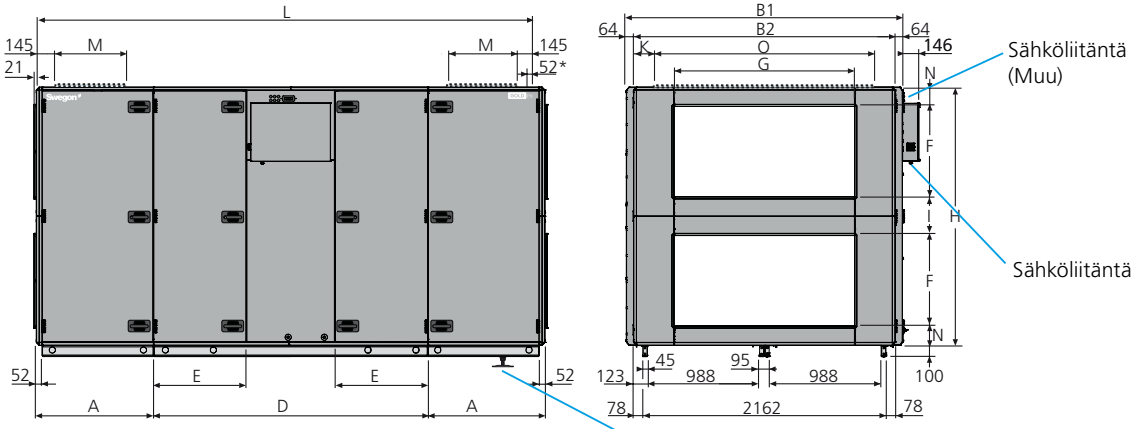

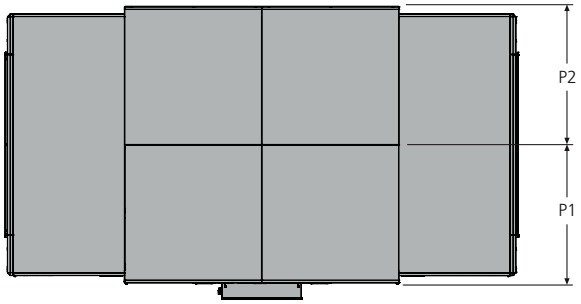

Jos koneeseen asennetaan vesilukko (lisävaruste), sitä on nostettava vähintään 50 mm, jotta vesilukko mahtuu paikalleen. Tämä onnistuu parhaiten lisävarusteena saatavien säätöjalkojen avulla.

** Eristetyssä kotelossa olevien kanavatuotteiden osalta kone toimitetaan ilman liitäntäpäätyä. Kone voidaan toimittaa myös full face liitäntäpäädyllä (lisävaruste).*

Koko	A	B1	B2	D	E	F	G	H	I	K	L	M	N	O	P1/P2	Paino, kg
050+/060+	1038,5	2446	2318	2430	821	800	1600	2288	344	359	4507	600	172	2000	1223	2290-2690

Kuljetusosien mitat haalausta varten

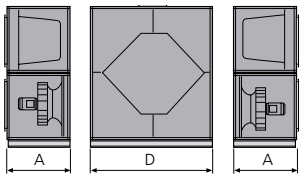

Neljän toimitettavan osan mitat ja paino.
Mitat: Katso A, D ja P1/P2 yllä olevassa taulukossa.
Paino: A = 444–630 kg,
D/P1 = 721–695 kg,
D/P2 = 681–735 kg.

Huoltotila

Koneen eteen on jätettävä 1100 mm vapaata tilaa.

Nimellistiedot puhallinta kohden

Koko 050: Moottorin akseliteho 6,5 kW tai 10 kW, moottorin ohjaus 3 x 400 V, 50 Hz

Koko 060: Moottorin akseliteho 2 x 4,0 kW tai 2 x 6,5 kW, moottorin ohj. 3 x 400 V, 50 Hz

Sähköliitäntä

Katso taulukko Sähkötiedot tämän luvun lopussa.

Oikeus rakennemuutoksiin pidätetään.

Mitoitus, asennus, mitat ja painot

GOLD PX, vastavirtalämmönsiirrin, koko 070/080

Koko 070 (Poistoilmapuhaltimen koko 080 voidaan valita, katso seuraava sivu)

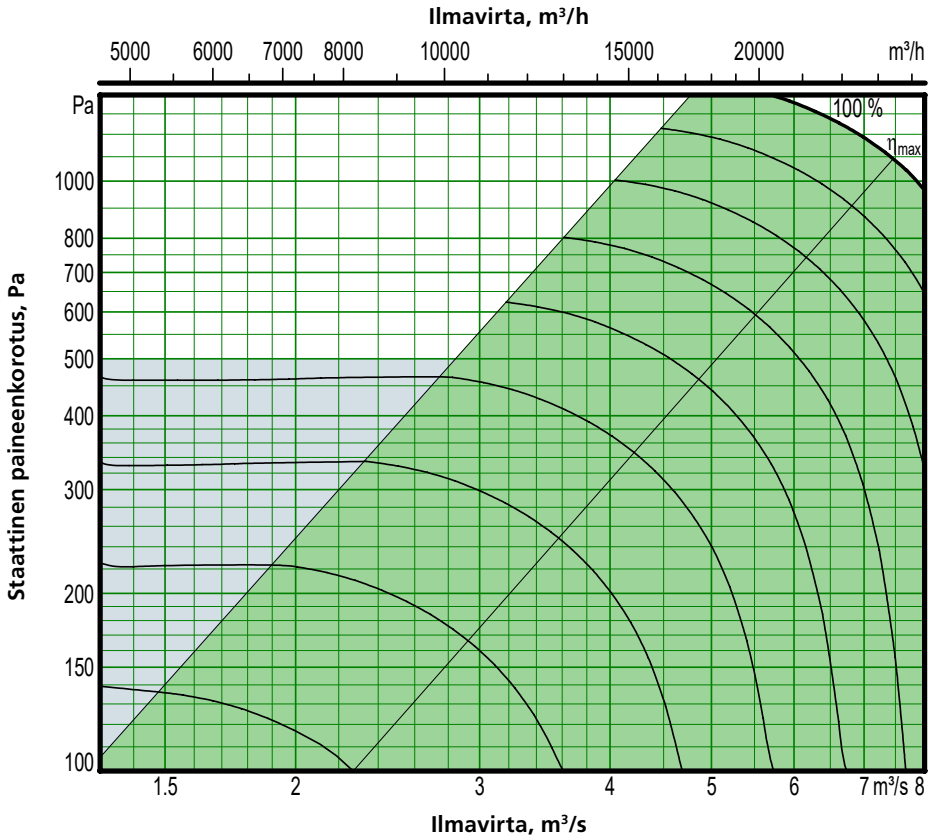

Moottorin akseliteho 2 x 6,5 kW (tehovaihtoehto 2)

Suositeltu toiminta-alue mitoitusta varten

Kanavapainesäätöä käytettäessä , ilmavirta voidaan säätää nollaan. Tämä edellyttää kuitenkin tiettyä staattista kanavapainehäviötä (noin 50 Pa).

Minimi- ja maksimi-ilmavirrat

Ilmoitetut ilmavirrat viittaavat käsipäätteellä aseteltavissa oleviin minimi- ja maksimi-ilmavirtoihin. Todellisuudessa käytettävissä olevat ilmavirrat määräytyvät ulkoisen painehäviön perusteella

Koko	Minimi-ilmavirta (ilmavirtasäädöllä)		Maksimi-ilmavirta	
	m³/h	m³/s	m³/h	m³/s
070	3600	1,00	28800	8,00

Tarkka mitoitus tehdään AHU Design -konevalintaohjelmalla.

Mitoitus, asennus, mitat ja painot

GOLD PX vastavirtauksen lämmönsiirrin, koko 070/080

Koko 080(Poistoilmapuhaltimen koko 070 voidaan valita, katso edellistä sivua)

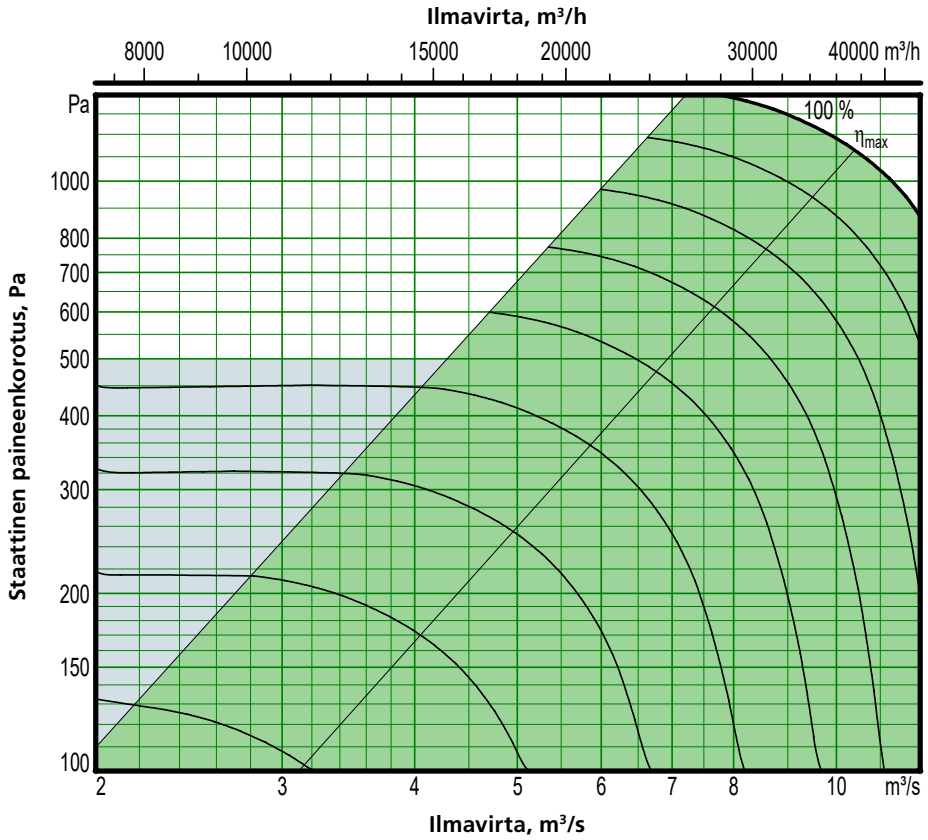

Moottorin akseliteho 2 x 10 kW (tehovaihtoehto 2)

Suositeltu toiminta-alue mitoitusta varten

Kanavapainepainesäätöä käytettäessä ilmavirta voidaan säätää nollaan. Tämä edellyttää kuitenkin tiettyä staattista kanavapainehäviötä (noin 50 Pa).

Minimi- ja maksimi -ilmavirrat

Ilmoitetut ilmavirrat viittaavat käsipäätteellä aseteltavissa oleviin minimi- ja maksimi-ilmavirtoihin. Todellisuudessa käytettävissä olevat ilmavirrat määräytyvät ulkoisen painehäviön perusteella

Koko	Minimi-ilmavirta (ilmavirtasäädöllä)		Maksimi-ilmavirta	
	m³/h	m³/s	m³/h	m³/s
080	5400	1,50	34200	9,50

Tarkka mitoitus tehdään AHU Design -konevalintaohjelmalla.

Oikeus rakennemuutoksiin pidätetään.

Mitoitus, asennus, mitat ja painot

Vastavirtalämmönsiirrin GOLD PX, koko 070/080

Toimitus ja haalaus asennuspaikalle

GOLD PX 070/080 toimitetaan aina neljässä osassa. Kaksi puhallin-/suodatinosaa sekä lämmöntalteenotto-osa kahdessa osassa.

Osat liitetään/irrotetaan pulteilla. Osien välisissä sähkö- ja ohjauskaapeleissa on pikaliittimet.

Kone/osat toimitetaan puupalkkien päällä.

Koneen huoltopuolella oleva sähkökytkentäkotelo ja kondenssivesiputket voidaan tarvittaessa irrottaa koneen haalausta varten.

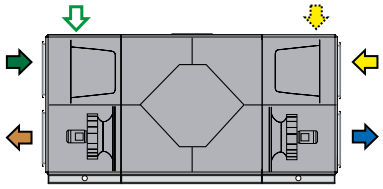

Oikeakätinen

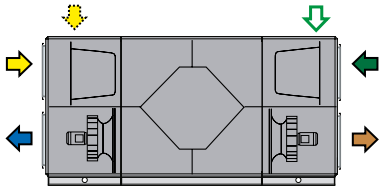

Vasenkätinen

Ulkoilma Tuloilma Poistoilma Jäteilma

Kanavakytkentävaihtoehdot

A: Oikea- tai vasenkätinen versio ilmoitetaan tilauksen yhteydessä.

B: Ilmanotto ylhäältä ulko- ja/tai poistoilmaa varten määritetään mitoituksen yhteydessä (ei ulkoasennukseen). HUOM! Kanavaliitännän mitat: 2400 x 750 mm.

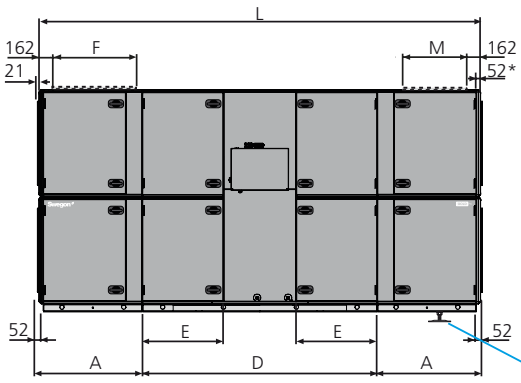

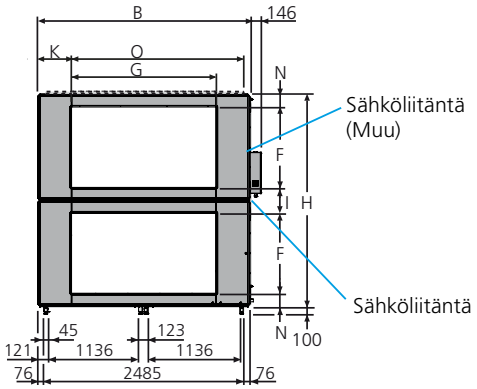

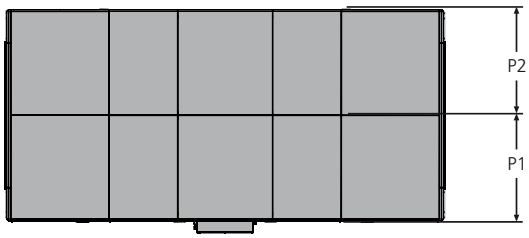

Jos koneeseen asennetaan vesilukko (lisävaruste), on sitä nostettava vähintään 50 mm, jotta vesilukolle jää tilaa. Tämä onnistuu parhaiten lisävarusteena saatavien säätöjalkojen avulla.

** Ilmanvaihtokone toimitetaan ilman päätypaneelia, mikäli siihen liitetään eristetyssä kotelossa oleva lisävaruste. Kone voidaan toimittaa myös isokokoisemmalla, alhaisen painehäviön kanavaliitoksella (valitaan mitoitusohjelmassa).*

Koko	A	B	D	E	F	G	H	I	K	L	M	N	O	P1/P2	Paino, kg
070/080	1273,5	2637	2896	999	1000	1800	2640	320	418,5	5443	750	160	2400	1318,5	3273–3765

Kuljetusosien mitat haalausta varten

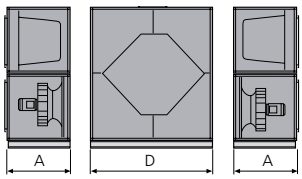

Neljän toimitettavan osan mitat ja painot.
Mitat: Katso A, D ja P1/P2 yllä olevasta taulukosta.
Paino: A = 444–630 kg, D/P1 = 1220–1280 kg, D/P2 = 1165–1225 kg.

Huoltotila

Koneen eteen on jätettävä 1100 mm vapaata tilaa.

Nimellistiedot puhallinta kohden

Koko 070: Moot. akseliteho 2 x 4,0 kW tai 2 x 6,5 kW, moottorinohjaus 3 x 400 V, 50 Hz

Koko 080: Moot. akseliteho 2 x 6,5 kW tai 2 x 10 kW, moottorinohjaus 3 x 400 V, 50 Hz

Sähköliitäntä

Katso Sähköiset tiedot -taulukko tämän luvun lopussa.

Mitoitus, asennus, mitat ja paino

GOLD CX, patterilämmönsiirrin, koko 035/040

Koko 035 (Poistoilmapuhaltimen koko 040 voidaan valita, katso seuraava sivu)

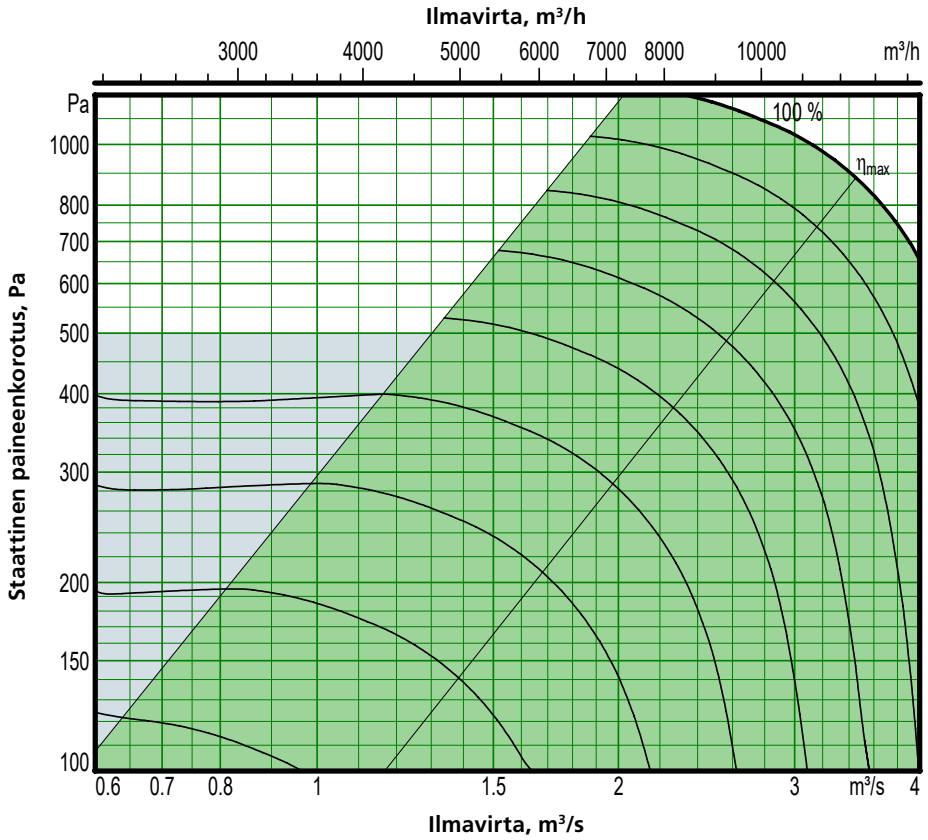

Moottorin akseliteho 5,0 kW (tehoversio 2)

Suositeltu toiminta-alue mitoitusta varten.

Painesäädön yhteydessä ilmavirta voidaan säätää nollaan. Tämä edellyttää kuitenkin tiettyä staattista kanavapainehäviötä (n. 50 Pa).

Minimi- ja maksimi-ilmavirrat
Annetut ilmavirrat viittaavat käsipäätteellä aseteltavissa oleviin minimi- ja maksimi-ilmavirtoihin. Todellisuudessa käytettävissä olevat ilma-virrat määräytyvät ulkoisen painehäviön perusteella.

Koko	Minimi-ilmavirta (ilmavirtasäädöllä)		Maksimi-ilmavirta	
	m³/h	m³/s	m³/h	m³/s
035	1800	0,50	14040	3,90

Tarkka mitoitus tehdään AHU Design konevalintaohjelmalla

Oikeus rakennemuutoksiin pidätetään.

Mitoitus, asennus, mitat ja paino

GOLD CX, patterilämmönsiirrin, koko 035/040

Koko 040 (Poistoilmapuhaltimen koko 035 voidaan valita, katso edellinen sivu)

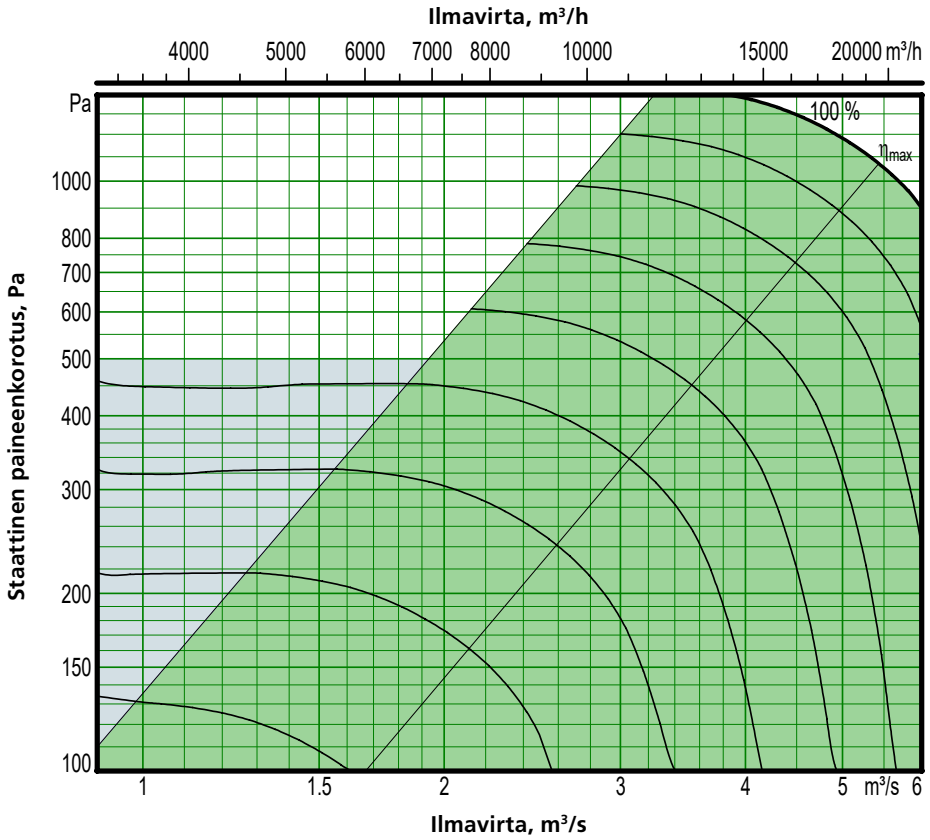

Moottorin akseliteho 10 kW (tehoversio 2)

Suositeltu toiminta-alue mitoitusta varten.

Painesäädön yhteydessä ilmavirta voidaan säätää nollaan. Tämä edellyttää kuitenkin tiettyä staattista kanavapainehäviötä (n. 50 Pa).

Minimi- ja maksimi-ilmavirrat

Annetut ilmavirrat viittaavat käsipäätteellä aseteltavissa oleviin minimi- ja maksimi-ilmavirtoihin. Todellisuudessa käytettävissä olevat ilma-virrat määräytyvät ulkoisen painehäviön perusteella.

Koko	Minimi-ilmavirta (ilmavirtasäädöllä)		Maksimi-ilmavirta	
	m³/h	m³/s	m³/h	m³/s
040	2700	0,75	18000	5,00

Tarkka mitoitus tehdään AHU Design konevalintaohjelmalla

Mitoitus, asennus, mitat ja paino

GOLD CX, patterilämmönsiirrin, koko 035/040

Toimitus ja haalaus

GOLD RX 035/040 voidaan toimittaa kolme yksikkönä tai erilaisina koneosayhdistelminä, katso luku Koneen kuvaus/Toimituksen sisältö RX/PX/CX, koot 011-080.

Koneosat liitetään toisiinsa ruuveilla. Osien välisissä sähkö- ja ohjauskaapeleissa on pikaliittimet.

Kone/koneosat toimitetaan puisella kuljetusalustalla.

Nestekiertoinen lämmönsiirrinjärjestelmä on täytetty tehtaalla.

Vaihtoehtoinen kanavaliitäntä

A: Tilausvaiheessa on ilmoitettava, halutaanko oikea- vai vasenkätinen malli. Jos koneen mukana toimitetaan kaikki liitäntäpäädyt, vaihto voidaan tehdä työmaalla käsipäätteen avulla.

B: Toimintaosien sijoitus voidaan kääntää peilikuvaksi pystysuunnassa. Ilmoitetaan tilauksen yhteydessä, ks. oikealla oleva piirros.

C: Tilausvaiheessa on ilmoitettava halutaanko ylempi puhaltimen poistoaukko ylöspäin (ei ulkotiloihin).

D: Tilausvaiheessa ilmoitetaan, tuleeko ilmanottoaukko tai poistoilma-aukko yläpuolelle (ei ulkokäytössä).

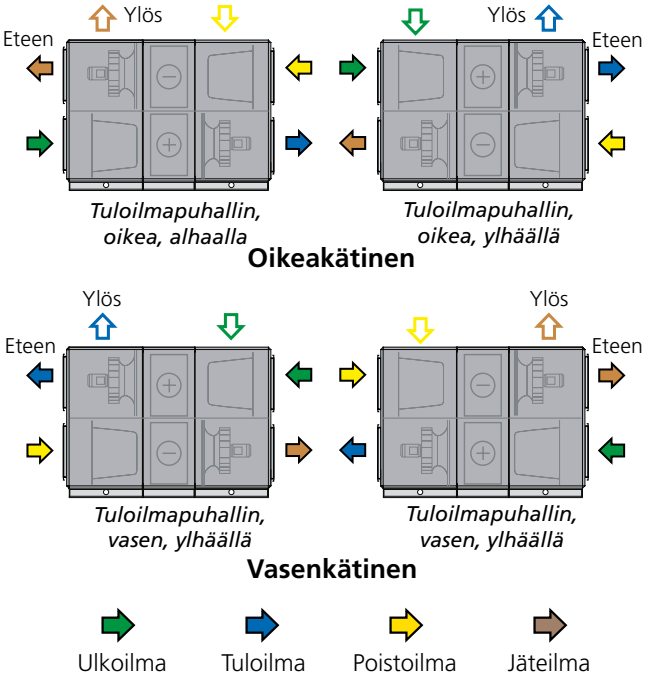

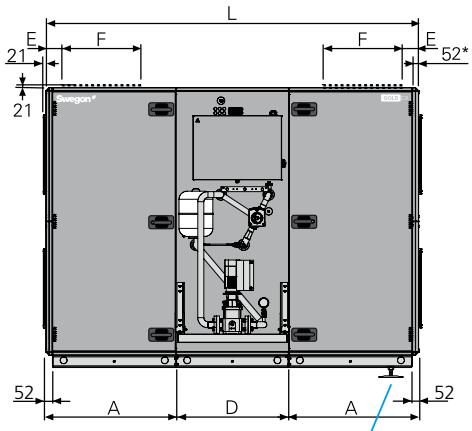

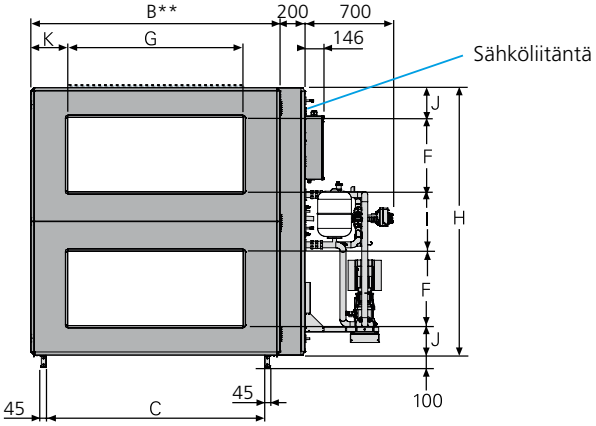

Vesilukkoa käytettäessä (lisävaruste), konetta on nostettava vähintään 50 mm, jotta vesilukolle saadaan tilaa. Tämä voidaan tehdä lisävarusteena saatavien tukijalkojen avulla. Koskee oikeakätistä versiota, jossa tuloilmapuhallin on oikealla ylhäällä ja vasenkätistä versiota, jossa tuloilmapuhallin vasemmalla alhaalla.

** Eristetyllä kotelolla varustettujen kanavatarvikkeiden yhteydessä kone toimitetaan ilman liitäntäpäätyä. Tilauksesta kone on saatavana myös Full Face -liitäntäpäädyllä (lisävaruste).*

*** Keskiosan kotelon leveys = B + 200 mm.*

Koko	A	B	C	D	E	F	G	H	I	J	K	L	Paino, kg
035/040	1038,5	1990	1744	900	245	600	1400	2159	479	240	295	2977	1934-2188

Purkaminen haalausta varten

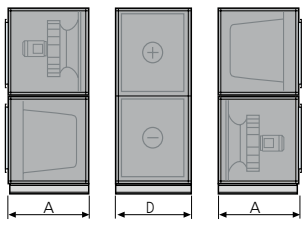

Kone voidaan jakaa kolmeen osaan rakennuspaikalla.
Mitat: Katso A ja D yllä olevassa taulukossa.
Paino: A = 377-504 kg, D = 1180 kg.

Tarkastustila

Koneen eteen on jätettävä 1100 mm vapaata tilaa.

Nimellistiedot puhallinta kohti

Koko 035 Moottorin akseliteho 4,0 kW tai 5,0 kW, moottorinohjaus 3 x 400 V, 50 Hz

Koko 040 Moottorin akseliteho 6,5 kW tai 10 kW, moottorin ohjaus 3 x 400 V, 50 Hz

Sähköliitäntä

Katso Sähköiset tiedot -taulukko tämän luvun lopussa.

Oikeus rakennemuutoksiin pidätetään.

Mitoitus, asennus, mitat ja paino

GOLD CX, patterilämmönsiirrin, koko 050/060

Koko 050 (Poistoilmapuhaltimen koko 060 voidaan valita, katso seuraava sivu)

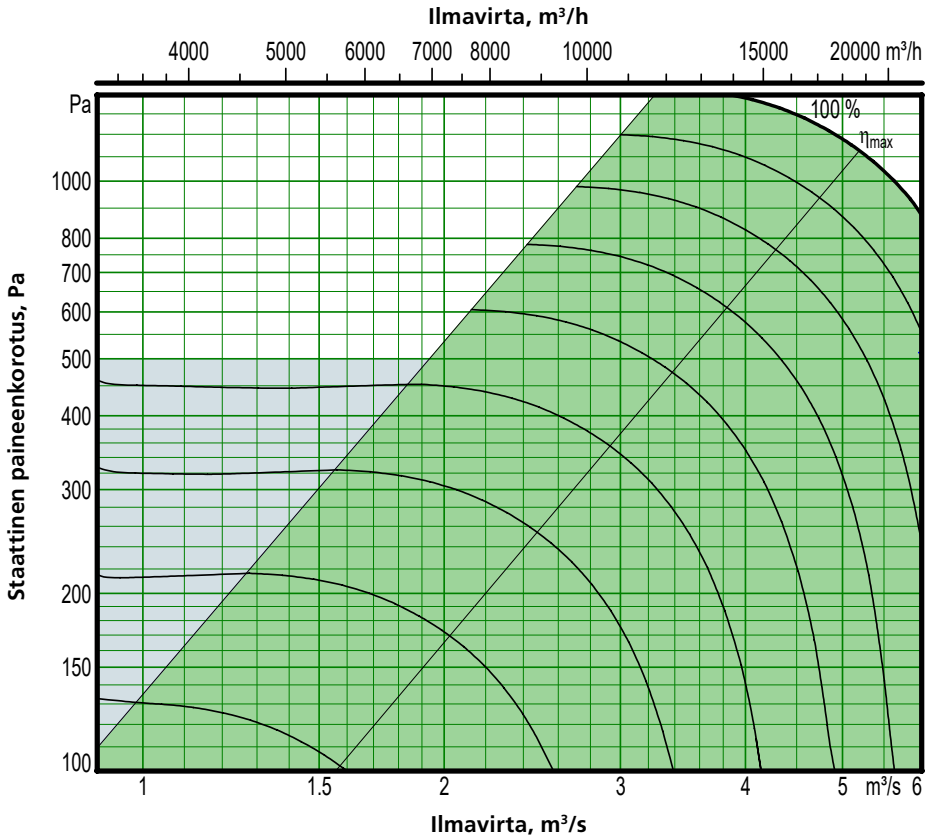

Moottorin akseliteho 10 kW (tehoversio 2)

Suositeltu toiminta-alue mitoitusta varten.

Painesäädön yhteydessä ilmavirta voidaan säätää nollaan. Tämä edellyttää kuitenkin tiettyä staattista kanavapainehäviötä (n. 50 Pa).

Minimi- ja maksimi-ilmavirrat
Annetut ilmavirrat viittaavat käsipäätteellä aseteltavissa oleviin minimi- ja maksimi-ilmavirtoihin. Todellisuudessa käytettävissä olevat ilma-virrat määräytyvät ulkoisen painehäviön perusteella.

Koko	Minimi-ilmavirta (ilmavirtasäädöllä)		Maksimi-ilmavirta	
	m³/h	m³/s	m³/h	m³/s
050	2700	0,75	18000	5,00

Tarkka mitoitus tehdään AHU Design -konevalintaohjelmalla

Mitoitus, asennus, mitat ja paino

GOLD CX, patterilämmönsiirrin, koko 050/060

Koko 060 (Poistoilmapuhaltimen koko 050 voidaan valita, katso edellinen sivu)

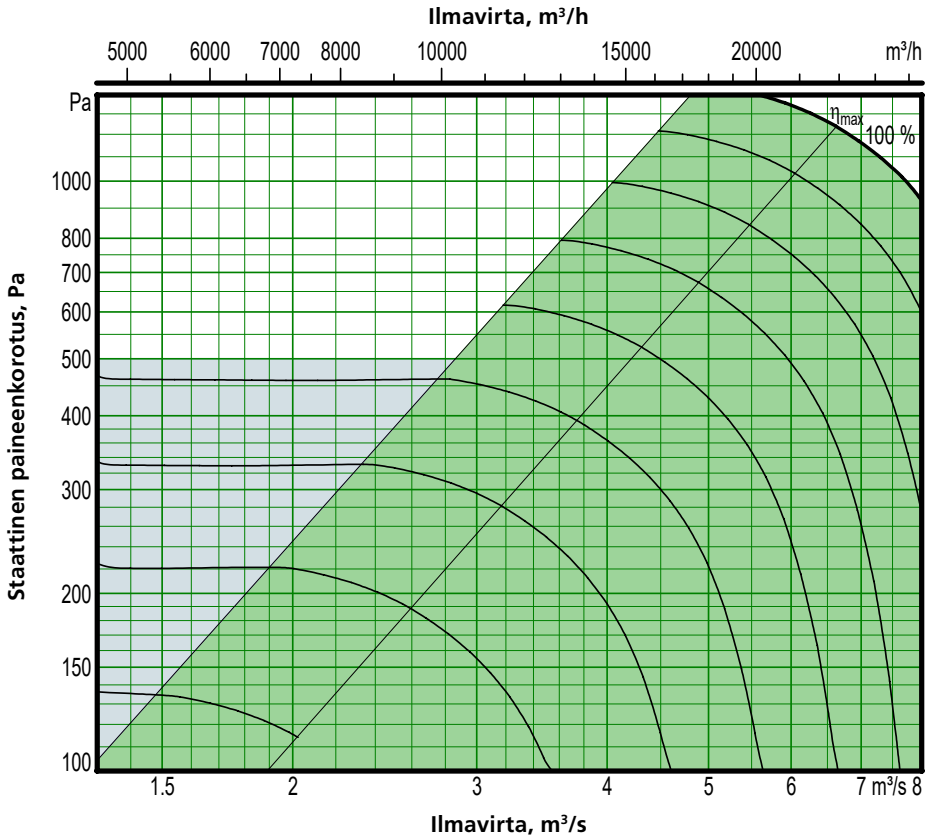

Moottorin akseliteho 2 x 6,5 kW (tehoversio 2)

Suositeltu toiminta-alue mitoitusta varten.

Painesäädön yhteydessä ilmavirta voidaan säätää nollaan. Tämä edellyttää kuitenkin tiettyä staattista kanavapainehäviötä (n. 50 Pa).

Minimi- ja maksimi-ilmavirrat

Annetut ilmavirrat viittaavat käsipäätteellä aseteltavissa oleviin minimi- ja maksimi-ilmavirtoihin. Todellisuudessa käytettävissä olevat ilma-virrat määräytyvät ulkoisen painehäviön perusteella.

Koko	Minimi-ilmavirta (ilmavirtasäädöllä)		Maksimi-ilmavirta	
	m³/h	m³/s	m³/h	m³/s
060	3600	1,00	23400	6,50

Tarkka mitoitus tehdään AHU Design -konevalintaohjelmalla

Oikeus rakennemuutoksiin pidätetään.

Mitoitus, asennus, mitat ja paino

GOLD CX, patterilämmönsiirrin, koko 050/060

Toimitus ja haalaus

GOLD RX 050/060 voidaan toimittaa kolme yksikkönä tai erilaisina koneosayhdistelminä, katso luku Koneen kuvaus/ Toimituksen sisältö RX/PX/CX, koot 011-080.

Koneosat liitetään toisiinsa ruuveilla. Osien välisissä sähkö- ja ohjauskaapeleissa on pikaliittimet.

Kone/koneosat toimitetaan puisella kuljetusalustalla.

Nestekiertoinen lämmönsiirrinjärjestelmä on täytetty tehtaalla.

Vaihtoehtoinen kanavaliitäntä

A: Tilausvaiheessa on ilmoitettava, halutaanko oikea- vai vasenkätinen malli.

B: Toimintaosien sijoitus voidaan kääntää peilikuvaksi pystysuunnassa. Ilmoitetaan tilauksen yhteydessä, ks. oikealla oleva piirros.

C: Tilausvaiheessa on ilmoitettava halutaanko ylempi puhaltimen poistoaukko ylöspäin (ei ulkokäytössä).

D: Tilausvaiheessa ilmoitetaan, tuleeko ilmanottoaukko tai poistoilma-aukko yläpuolelle (ei ulkokäytössä). HUOM! Kanavaliitännän koko 2000 x 600 mm.

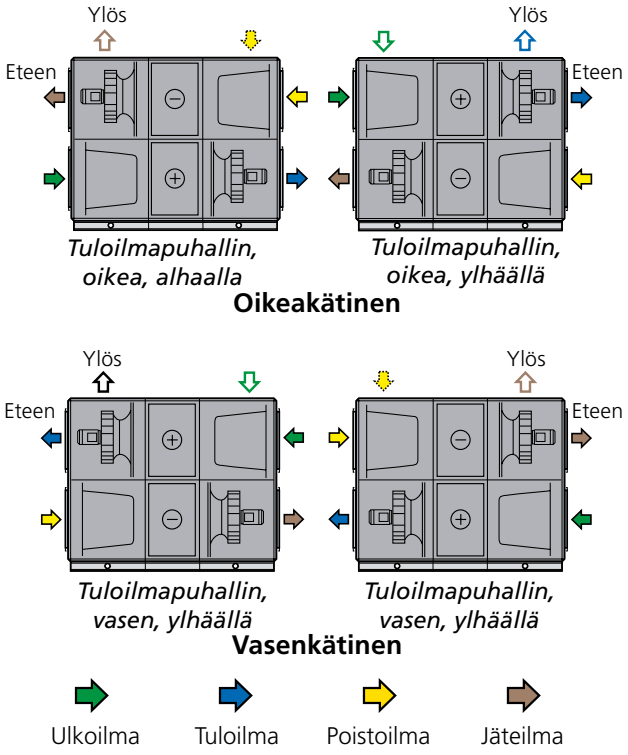

** Eristetyllä kotelolla varustettujen kanavatarvikkeiden yhteydessä kone toimitetaan ilman liitäntäpäätyä. Tilauksesta kone on saatavana myös Full Face -liitäntäpäädyllä (lisävaruste).*

*** Keskiosan kotelon leveys = B + 200 mm.*

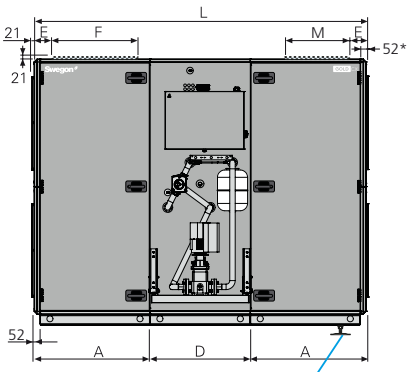

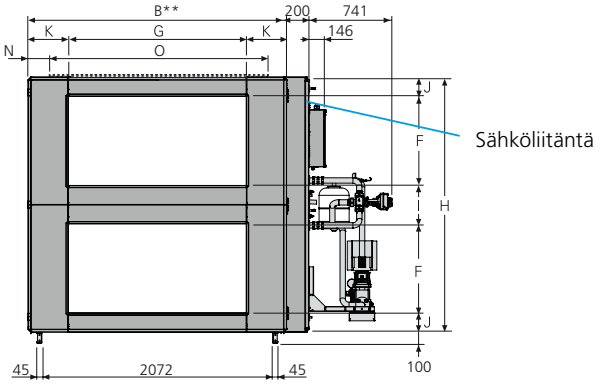

Vesilukkoa käytettäessä (lisävaruste), konetta on nostettava vähintään 50 mm, jotta vesilukolle saadaan tilaa. Tämä voidaan tehdä lisävarusteena saatavien säädettävien tukijalkojen avulla. Koskee oikeakätistä versiota, jossa tuloilmapuhallin on oikealla ylhäällä ja vasenkätistä versiota, jossa tuloilmapuhallin on vasemmalla ylhäällä.

Koko	A	B	D	E	F	G	H	I	J	K	L	M	N	O	Paino, kg
050/060	1038,5	2318	900	145	800	1600	2288	344	172	359	2977	600	159	2000	2346-2718

Purkaminen haalausta varten

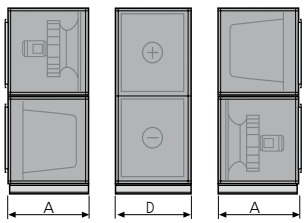

Kone voidaan jakaa kolmeen osaan rakennuspaikalla.
Mitat: Katso A ja D yllä olevassa taulukossa.
Paino: A = 444-630 kg, D = 1458 kg.

Tarkastustila

Koneen eteen on jätettävä 1100 mm vapaata tilaa.

Nimellistiedot puhallinta kohti

Koko 050: Moottorin akseliteho 6,5 kW tai 10 kW, moottorinohjaus 3 x 400 V, 50 Hz
Koko 060: Moottorin akselin teho 2x4,0 kW tai 2x6,5 kW, moottorin ohjaus 3 x 400 V, 50 Hz

Sähköliitäntä

Katso Sähköiset tiedot -taulukko tämän luvun lopussa.

Mitoitus, asennus, mitat ja paino

GOLD CX, patterilämmönsiirrin, koko 070/080

Koko 070 (Poistoilmapuhaltimen koko 080 voidaan valita, katso seuraava sivu)

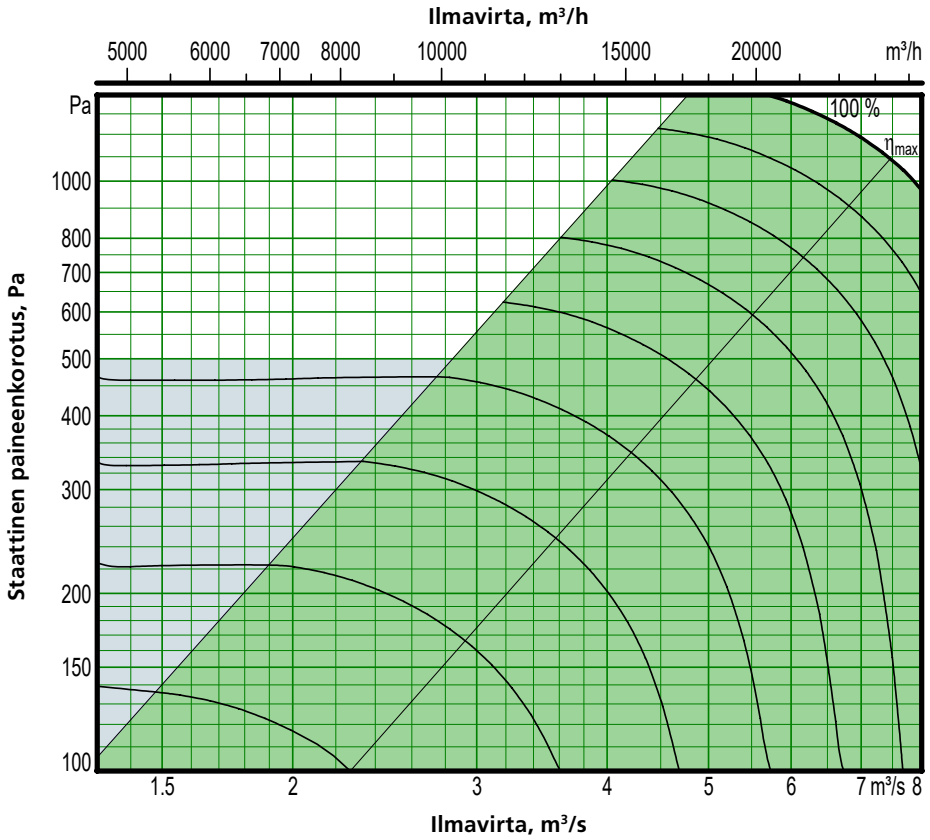

Moottorin akseliteho 2 x 6,5 kW (tehoversio 2)

Suositeltu toiminta-alue mitoitusta varten.

Painesäädön yhteydessä ilmavirta voidaan säätää nollaan. Tämä edellyttää kuitenkin tiettyä staattista kanavapainehäviötä (n. 50 Pa).

Minimi- ja maksimi-ilmavirrat

Annetut ilmavirrat viittaavat käsipäätteellä aseteltavissa oleviin minimi- ja maksimi-ilmavirtoihin. Todellisuudessa käytettävissä olevat ilma-virrat määräytyvät ulkoisen painehäviön perusteella.

Koko	Minimi-ilmavirta (ilmavirtasäädöllä)		Maksimi-ilmavirta	
	m³/h	m³/s	m³/h	m³/s
070	3600	1,00	27000	7,50

Tarkka mitoitus tehdään AHU Design -konevalintaohjelmalla

Oikeus rakennemuutoksiin pidätetään.

Mitoitus, asennus, mitat ja paino

GOLD CX, patterilämmönsiirrin, koko 070/080

Koko 080 (Poistoilmapuhaltimen koko 070 voidaan valita, katso edellinen sivu)

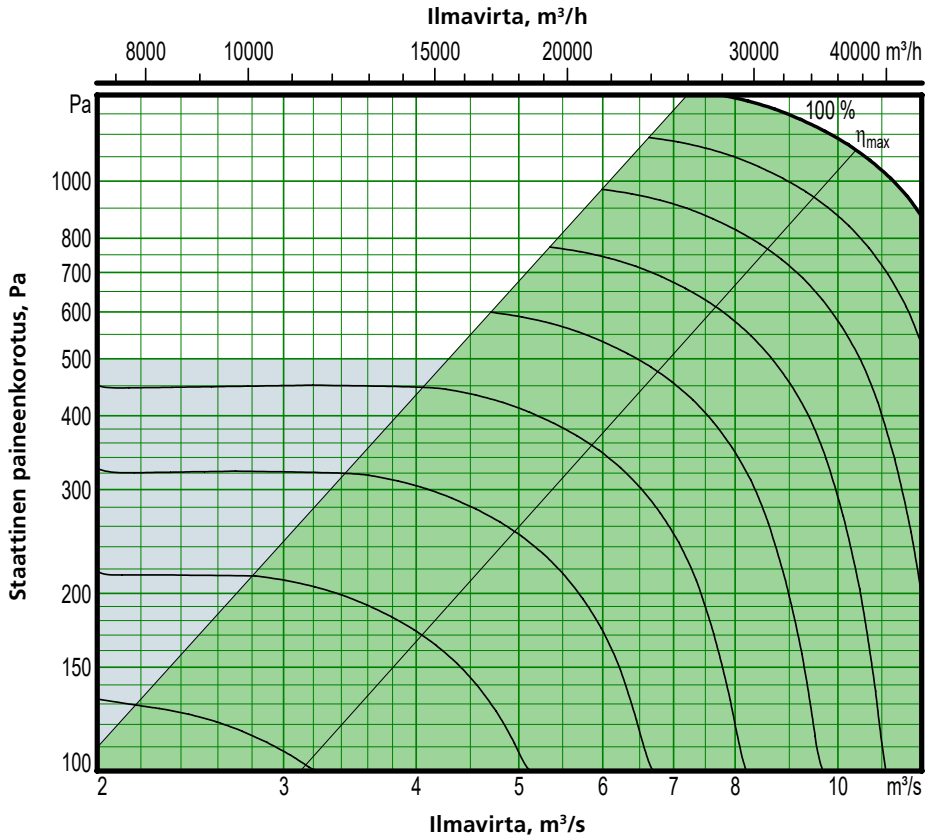

Moottorin akseliteho 2 x 10 kW (tehoversio 2)

Suositeltu toiminta-alue mitoitusta varten.

Painesäädön yhteydessä ilmavirta voidaan säätää nollaan. Tämä edellyttää kuitenkin tiettyä staattista kanavapainehäviötä (n. 50 Pa).

Minimi- ja maksimi-ilmavirrat

Annetut ilmavirrat viittaavat käsipäätteellä aseteltavissa oleviin minimi- ja maksimi-ilmavirtoihin. Todellisuudessa käytettävissä olevat ilma-virrat määräytyvät ulkoisen painehäviön perusteella.

Koko	Minimi-ilmavirta (ilmavirtasäädöllä)		Maksimi-ilmavirta	
	m³/h	m³/s	m³/h	m³/s
080	5400	1,50	34200	9,50

Tarkka mitoitus tehdään AHU Design -konevalintaohjelmalla

Mitoitus, asennus, mitat ja paino

GOLD CX, patterilämmönsiirrin, koko 070/080

Toimitus ja haalaus

GOLD CX 070/080 voidaan toimittaa kolme yksikkönä tai erilaisina koneosayhdistelminä, katso luku Koneen kuvaus/ Toimituksen sisältö RX/PX/CX, koot 011-080.

Koneosat liitetään toisiinsa ruuveilla. Osien välisissä sähkö- ja ohjauskaapeleissa on pikaliittimet.

Nestekiertoinen lämmönsiirrinjärjestelmä on täytetty tehtaalla.

Vaihtoehtoinen kanavaliitäntä

A: Tilausvaiheessa on ilmoitettava, halutaanko oikea- vai vasenkätinen malli.

B: Toimintaosien sijoitus voidaan kääntää peilikuvaksi pystysuunnassa. Ilmoitetaan tilauksen yhteydessä, ks. oikealla oleva piirros.

C: Tilausvaiheessa on ilmoitettava halutaanko ylempi puhaltimen poistoaukko ylöspäin (ei ulkokäytössä).

D: Tilausvaiheessa ilmoitetaan, tuleeko ilmanottoaukko tai poistoilma-aukko yläpuolelle (ei ulkokäytössä). HUOM! Kanavaliitännän koko 2400 x 750 mm.

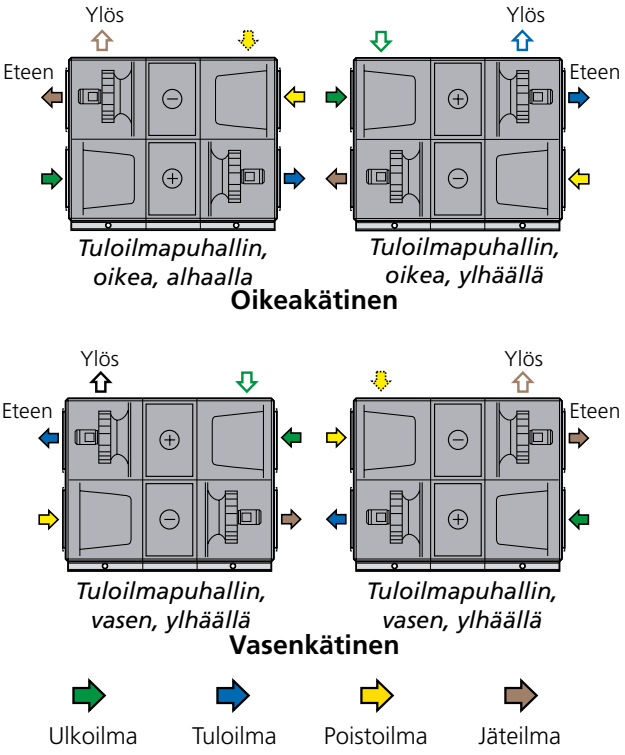

** Eristetyllä kotelolla varustettujen kanavatarvikkeiden yhteydessä kone toimitetaan ilman liitäntäpäätyä. Tilauksesta kone on saatavana myös Full Face -liitäntäpäädyllä (lisävaruste).*

*** Keskiosan kotelon leveys = B + 200 mm.*

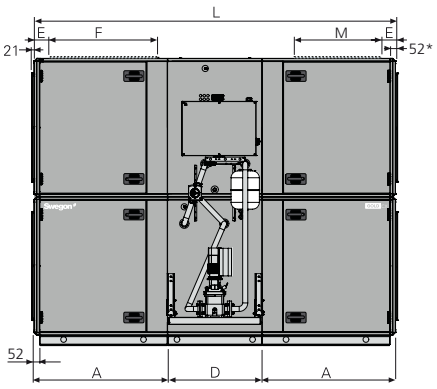

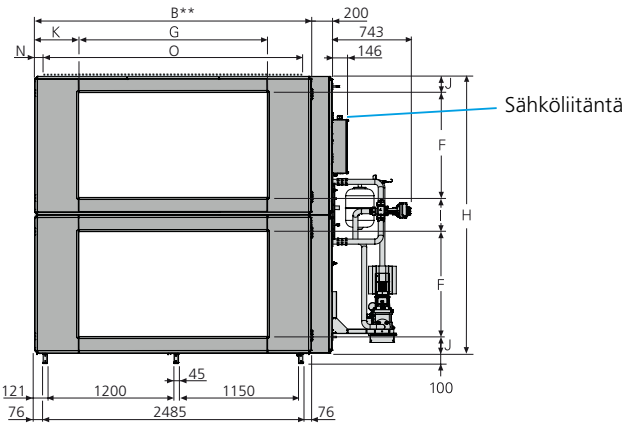

Vesilukkoa käytettäessä (lisävaruste), konetta on nostettava vähintään 50 mm, jotta vesilukolle saadaan tilaa. Tämä voidaan tehdä lisävarusteena saatavien säädettävien tukijalkojen avulla. Koskee oikeakätistä versiota, jossa tuloilmapuhallin on oikealla ylhäällä ja vasenkätistä versiota, jossa tuloilmapuhallin on vasemmalla ylhäällä.

Koko	A	B	D	E	F	G	H	I	J	K	L	M	N	O	Paino, kg
070/080	1273,5	2637	900	162	1000	1800	2640	320	160	418,5	3447	750	118,5	2400	3454-3794

Purkaminen haalausta varten

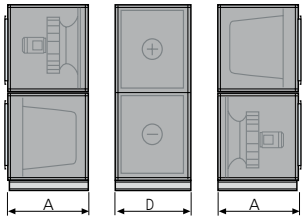

Kone voidaan jakaa kolmeen osaan rakennuspaikalla.
Mitat: Katso A ja D yllä olevassa taulukossa.
Paino: A = 786-956 kg, D = 1882 kg.

Tarkastustila

Koneen eteen on jätettävä 1100 mm vapaata tilaa.

Nimellistiedot puhallinta kohti

Koko 070: Moottorin akselin teho 2x4,0 kW tai 2x6,5 kW, moottorin ohjaus 3 x 400 V, 50 Hz
Koko 080: Moottorin akselin teho 2x6,5 kW tai 2x10 kW, moottorin ohjaus 3 x 400 V, 50 Hz

Sähköliitäntä

Katso Sähköiset tiedot -taulukko tämän luvun lopussa.

Mitoitus, asennus, mitat ja paino

GOLD CX, patterilämmönsiirrin, koko 100

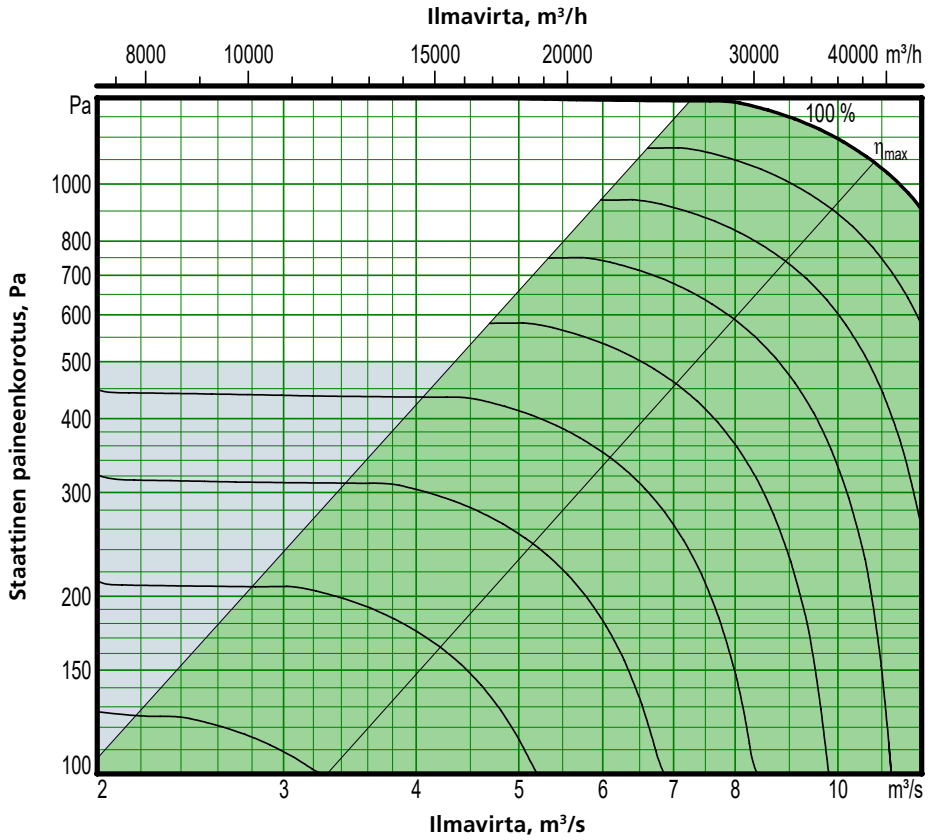

Moottorin akseliteho 2 x 10 kW (tehoversio 2)

Suositeltu toiminta-alue mitoitusta varten.

Painesäädön yhteydessä ilmavirta voidaan säätää nollaan. Tämä edellyttää kuitenkin tiettyä staattista kanavapainehäviötä (n. 50 Pa).

Minimi- ja maksimi-ilmavirrat

Annetut ilmavirrat viittaavat käsipäätteellä aseteltavissa oleviin minimi- ja maksimi-ilmavirtoihin. Todellisuudessa käytettävissä olevat ilma-virrat määräytyvät ulkoisen painehäviön perusteella.

Koko	Minimi-ilmavirta (ilmavirtasäädöllä)		Maksimi-ilmavirta	
	m³/h	m³/s	m³/h	m³/s
100	5400	1,50	39 600	11,0

Tarkka mitoitus tehdään AHU Design -konevalintaohjelmalla

Mitoitus, asennus, mitat ja paino

GOLD CX, patterilämmönsiirrin, koko 100

Toimitus ja haalaus

GOLD CX 100 toimitetaan kuudessa osassa: kaksi puhallinosaa, kaksi suodatinosaa ja kaksi patterilämmönsiirrinosaa. Kuusi osaa asennetaan asennuspaikalla. Putkiliitäntäyksikkö ohjausyksikköineen voidaan tilata lisävarusteena ja toimitetaan asennettavaksi lattialle tai seinään (katso putkiliitäntäyksikkö TBXZ lisävarustekohdasta).

Osat liitetään toisiinsa pulteilla ja osien väliset sähkö- ja ohjauskaapelit on helppo kytkeä.

Vaihtoehtoinen kanavaliitäntä

A: Tilausvaiheessa on ilmoitettava, halutaanko oikea- vai vasenkätinen malli.

B: Toimintaosien sijoitus voi vaihdella. Ilmoitetaan tilausvaiheessa puhaltimen sijoituksena 1, 2, 4 tai 5. Puhaltimien sijoituksissa 4 ja 5 ilmoitetaan myös tuloilma ylhäällä tai alhaalla.

C: Tilausvaiheessa on ilmoitettava halutaanko ylempi puhaltimen poistoaukko ylöspäin (ei ulkokäytössä). HUOM! Kanavaliitännän koko 2500 x 800 mm.

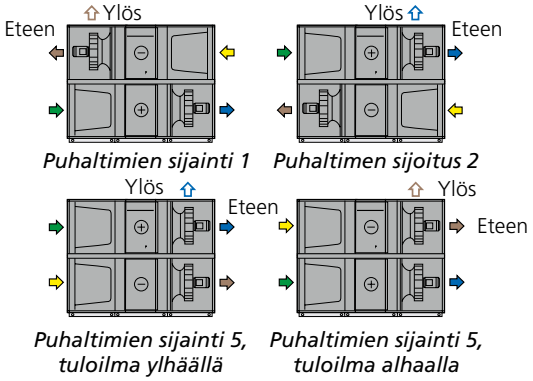

Oikeakätinen

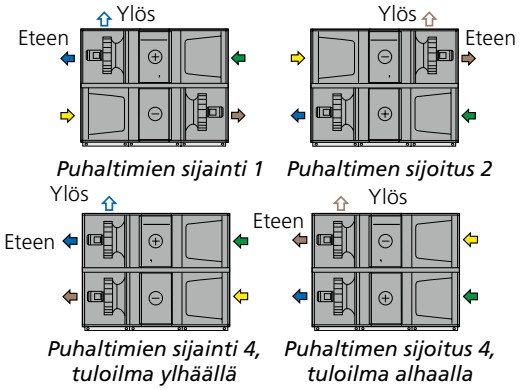

Vasenkätinen

** Eristetyllä kotelolla varustettujen kanavatarvikkeiden yhteydessä kone toimitetaan ilman liitäntäpäätyä. Tilauksesta kone on saatavana myös Full Face -liitäntäpäädyllä (lisävaruste).*

*** Keskiosan kotelon leveys = B + 200 mm.*

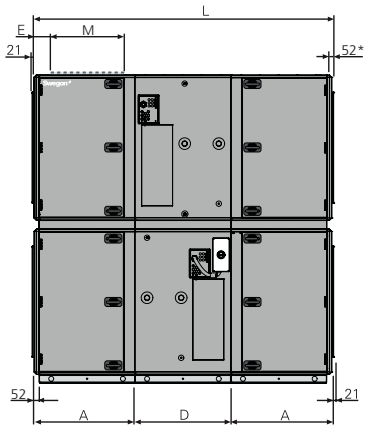

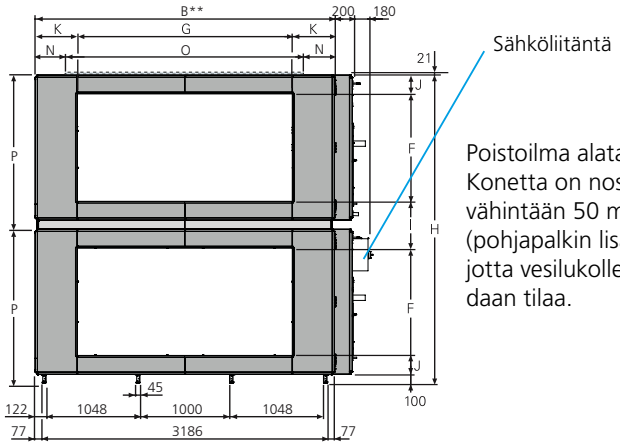

Poistoilma alatasolla: Konetta on nostettava vähintään 50 mm (pohjapalkin lisäksi), jotta vesilukolle saadaan tilaa.

Koko	A	B	D	E	F	G	H	I	J	K	L	M	N	O	P	Paino, kg
100	1122	3340	1070	187	1200	2400	3440	520	210	470	3314	800	420	2500	1720	4294-4772

Kuljetus, mitat ja painot

Suodatin- ja puhallinosat

Katso mitat A ja P yllä olevasta taulukosta.
Paino: puhallinosa = 644-720 kg, suodatinosa = 402-540 kg.

Lämmönsiirrinosat

Katso mitat D ja P yllä olevasta taulukosta.
Paino: lämmönsiirrinosa = 1101-1126 kg.

Tarkastustila

Koneen eteen on jätettävä 1000 mm vapaata tilaa.

Nimellistiedot puhallinta kohti

Moottorin akselin teho 2 x 6,5 kW tai 2 x 10 kW, moottorin ohjaus 3 x 400 V, 50 Hz

Sähköliitäntä

Katso Sähköiset tiedot -taulukko tämän luvun lopussa.

Mitoitus, asennus, mitat ja paino

GOLD CX, patterilämmönsiirrin, koko 120

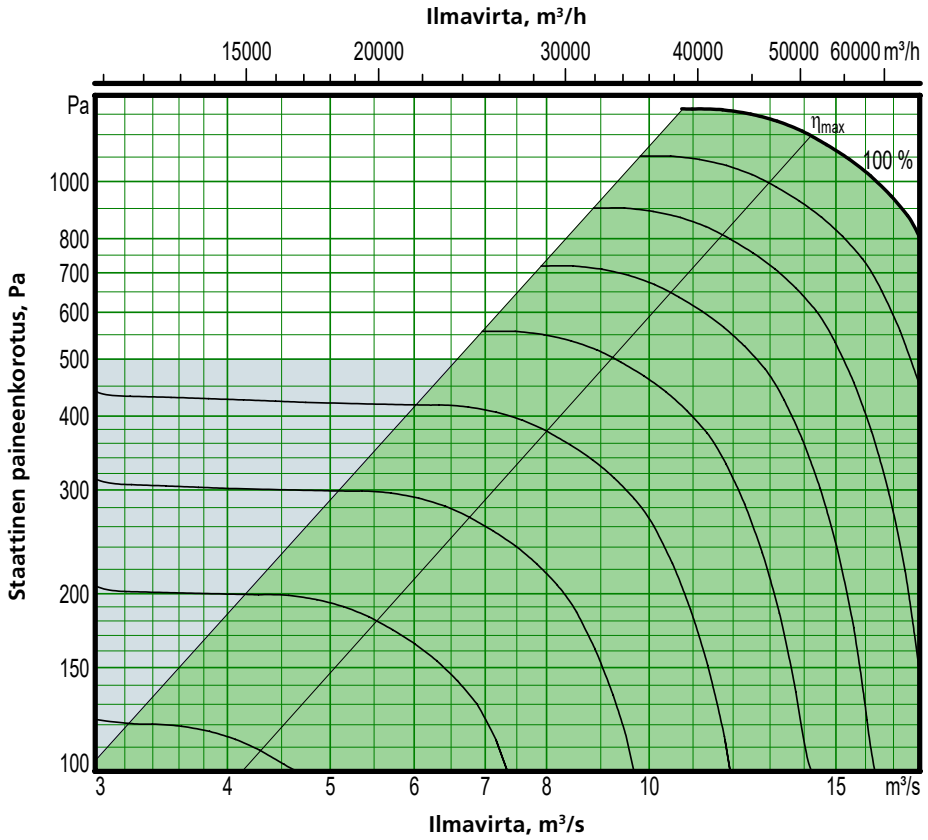

Moottorin akseliteho 3 x 10 kW (tehoversio 2)

Suositeltu toiminta-alue mitoitusta varten.

Painesäädön yhteydessä ilmavirta voidaan säätää nollaan. Tämä edellyttää kuitenkin tiettyä staattista kanavapainehäviötä (n. 50 Pa).

Minimi- ja maksimi-ilmavirrat

Annetut ilmavirrat viittaavat käsipäätteellä aseteltavissa oleviin minimi- ja maksimi-ilmavirtoihin. Todellisuudessa käytettävissä olevat ilma-virrat määräytyvät ulkoisen painehäviön perusteella.

Koko	Minimi-ilmavirta (ilmavirtasäädöllä)		Maksimi-ilmavirta	
	m³/h	m³/s	m³/h	m³/s
120	9000	2,50	50 400	14,0

Tarkka mitoitus tehdään AHU Design -konevalintaohjelmalla

Mitoitus, asennus, mitat ja paino

GOLD CX, patterilämmönsiirrin, koko 120

Toimitus ja haalaus

GOLD CX 120 toimitetaan kuudessa osassa: kaksi puhallinosaa, kaksi suodatinosaa ja kaksi patterilämmönsiirrinosaa. Kuusi osaa asennetaan asennuspaikalla. Putkiliitäntäyksikkö ohjausyksikköineen voidaan tilata lisävarusteena ja toimitetaan asennettavaksi lattialle tai seinään (katso putkiliitäntäyksikkö TBXZ lisävarustekohdasta).

Osat liitetään toisiinsa pulteilla ja osien väliset sähkö- ja ohjauskaapelit on helppo kytkeä.

Vaihtoehtoinen kanavaliitäntä

A: Tilausvaiheessa on ilmoitettava, halutaanko oikea- vai vasenkätinen malli.

B: Toimintaosien sijoitus voi vaihdella. Ilmoitetaan tilausvaiheessa puhaltimen sijoituksena 1, 2, 4 tai 5. Puhaltimien sijoituksissa 4 ja 5 ilmoitetaan myös tuloilma ylhäällä tai alhaalla.

C: Tilausvaiheessa on ilmoitettava halutaanko ylempi puhaltimen poistoaukko ylöspäin (ei ulkokäytössä). HUOM! Kanavaliitännän koko 2500 x 800 mm.

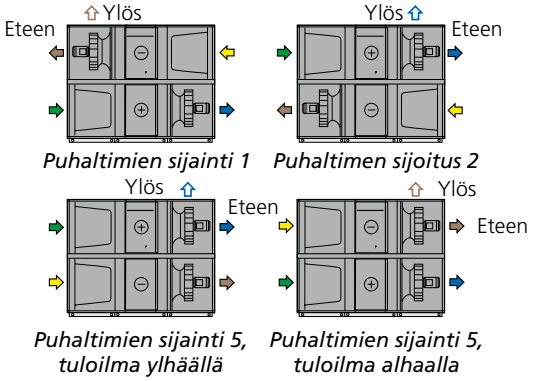

Oikeakätinen

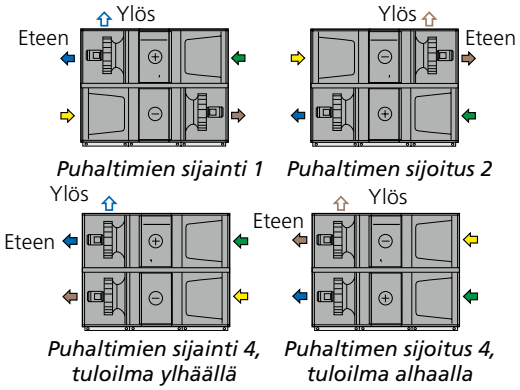

Ulkoilma Tuloilma Poistoilma Jäteilma

** Eristetyllä kotelolla varustettujen kanavatarvikkeiden yhteydessä kone toimitetaan ilman liitäntäpäätyä. Tilauksesta kone on saatavana myös Full Face -liitäntäpäädyllä (lisävaruste).*

*** Keskiosan kotelon leveys = B + 200 mm.*

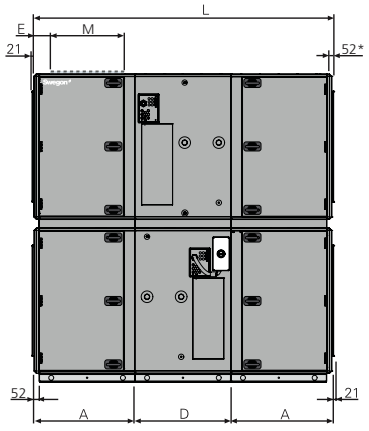

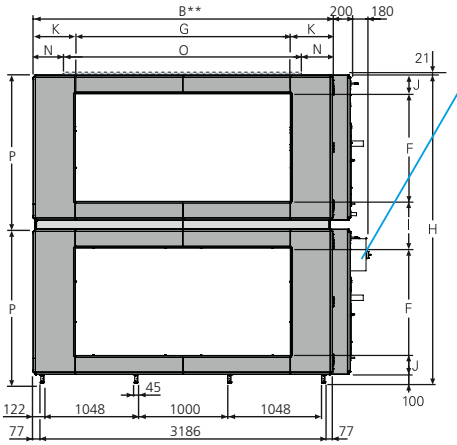

Poistoilma alatasolla: Konetta on nostettava vähintään 50 mm (pohjapalkin lisäksi), jotta vesilukolle saadaan tilaa.

Koko	A	B	D	E	F	G	H	I	J	K	L	M	N	O	P	Paino, kg
120	1122	3340	1070	187	1200	2400	3440	520	210	470	3314	800	420	2500	1720	4494-4990

Kuljetus, mitat ja painot

Suodatin- ja puhallinosat

Katso mitat A ja P yllä olevasta taulukosta.
Paino: puhallinosa = 744-829 kg, suodatinosa = 402-540 kg.

Lämmönsiirrinosat

Katso mitat D ja P yllä olevasta taulukosta.
Paino: lämmönsiirrinosa = 1101-1126 kg.

Tarkastustila

Koneen eteen on jätettävä 1000 mm vapaata tilaa.

Nimellistiedot puhallinta kohti

Moottorin akseliteho 3 x 6,5 kW tai 3 x 10 kW,
moottorinohjaus 3 x 400 V, 50 Hz

Sähköliitäntä

Katso Sähköiset tiedot -taulukko tämän luvun lopussa.

Mitoitus, asennus, mitat ja paino

GOLD PX, vastavirtalämmönsiirrin, koko 014- 040+

Sähköiset tiedot

Näyttää varokekoot eri puhallinkoon ja tehoversion yhdistelmillä. Puhallin A ja B voivat olla tuloilmapuhallin ja poistoilmapuhallin tai päinvastoin. Tämä puhaltimen A ja B yhdistelmä määrittää varokekoon.

Sähköliitäntä on 3-vaihe, 5-johtiminen, 400 V -10/+15 %, 50 Hz.

GOLD PX, koko	Puhallin A, koko/tehoversio	Puhallin B, koko/tehoversio	Varoke (A)
014/020	014-1 (1,6 kW)	014-1 (1,6 kW)	10
	014-1 (1,6 kW)	014-2 (2,4 kW)	10
	014-1 (1,6 kW)	020-1 (2,4 kW)	10
	014-1 (1,6 kW)	020-2 (3,4 kW)	10
	014-2 (2,4 kW)	014-2 (2,4 kW)	10
	014-2 (2,4 kW)	020-1 (2,4 kW)	10
	014-2 (2,4 kW)	020-2 (3,4 kW)	16
	020-1 (2,4 kW)	020-1 (2,4 kW)	10
	020-1 (2,4 kW)	020-2 (3,4 kW)	10
	020-2 (3,4 kW)	020-2 (3,4 kW)	16
025/030	025-1 (2,4 kW)	025-1 (2,4 kW)	10
	025-1 (2,4 kW)	025-2 (3,4 kW)	16
	025-1 (2,4 kW)	030-1 (4,0 kW)	16
	025-1 (2,4 kW)	030-2 (5,0 kW)	16
	025-2 (3,4 kW)	025-2 (3,4 kW)	16
	025-2 (3,4 kW)	030-1 (4,0 kW)	16
	025-2 (3,4 kW)	030-2 (5,0 kW)	16
	030-1 (4,0 kW)	030-1 (4,0 kW)	16
	030-1 (4,0 kW)	030-2 (5,0 kW)	20
	030-2 (5,0 kW)	030-2 (5,0 kW)	20
035/040/040+	35-1 (4,0 kW)	35-1 (4,0 kW)	16
	35-1 (4,0 kW)	35-2 (5,0 kW)	20
	35-1 (4,0 kW)	40-1 (6,5 kW)	20
	35-1 (4,0 kW)	40-2 (10 kW)	25
	35-2 (5,0 kW)	35-2 (5,0 kW)	20
	35-2 (5,0 kW)	40-1 (6,5 kW)	25
	35-2 (5,0 kW)	40-2 (10 kW)	25
	40-1 (6,5 kW)	40-1 (6,5 kW)	25
	40-1 (6,5 kW)	40-2 (10 kW)	32
	40-2 (10 kW)	40-2 (10 kW)	40

Mitoitus, asennus, mitat ja paino

GOLD PX, vastavirtalämmönsiirrin, koko 050+ - 080

Sähköiset tiedot

Näyttää varokekoot eri puhallinkoon ja tehoversion yhdistelmillä. Puhallin A ja B voivat olla tuloilmapuhallin ja poistoilmapuhallin tai päinvastoin. Tämä puhaltimen A ja B yhdistelmä määrittää varokekoon.

Sähköliitäntä on 3-vaihe, 5-johtiminen, 400 V -10/+15 %, 50 Hz.

GOLD PX, koko	Puhallin A, koko/tehoversio	Puhallin B, koko/tehoversio	Varoke (A)
050+/060+	50-1 (6,5 kW)	50-1 (6,5 kW)	25
	50-1 (6,5 kW)	50-2 (10 kW)	32
	50-1 (6,5 kW)	60-1 (2 x 4,0 kW)	32
	50-1 (6,5 kW)	60-2 (2 x 6,5 kW)	40
	50-2 (10 kW)	50-2 (10 kW)	32
	50-2 (10 kW)	60-1 (2 x 4,0 kW)	32
	50-2 (10 kW)	60-2 (2 x 6,5 kW)	40
	60-1 (2 x 4,0 kW)	60-1 (2 x 4,0 kW)	32
	60-1 (2 x 4,0 kW)	60-2 (2 x 6,5 kW)	40
	60-2 (2 x 6,5 kW)	60-2 (2 x 6,5 kW)	50
070/080	70-1 (2 x 4,0 kW)	70-1 (2 x 4,0 kW)	32
	70-1 (2 x 4,0 kW)	70-2 (2 x 6,5 kW)	40
	70-1 (2 x 4,0 kW)	80-1 (2 x 6,5 kW)	40
	70-1 (2 x 4,0 kW)	80-2 (2 x 10 kW)	50
	70-2 (2 x 6,5 kW)	70-2 (2 x 6,5 kW)	50
	70-2 (2 x 6,5 kW)	80-1 (2 x 6,5 kW)	50
	70-2 (2 x 6,5 kW)	80-2 (2 x 10 kW)	63
	80-1 (2 x 6,5 kW)	80-1 (2 x 6,5 kW)	50
	80-1 (2 x 6,5 kW)	80-2 (2 x 10 kW)	63
	80-2 (2 x 10 kW)	80-2 (2 x 10 kW)	80

Mitoitus, asennus, mitat ja paino

GOLD CX, vastavirtalämmönsiirrin, koko 050- 120

Sähköiset tiedot

Näyttää varokekoot eri puhallinkoon ja tehoversion yhdistelmillä. Puhallin A ja B voivat olla tuloilmapuhallin ja poistoilmapuhallin tai päinvastoin. Tämä puhaltimen A ja B yhdistelmä määrittää varokekoon.

Sähköliitäntä on 3-vaihe, 5-johtiminen, 400 V -10/+15 %, 50 Hz.

GOLD CX, koko	Puhallin A, koko/tehoversio	Puhallin B, koko/tehoversio	Varoke (A)
035/040	35-1 (4,0 kW)	35-1 (4,0 kW)	20
	35-1 (4,0 kW)	35-2 (5,0 kW)	25
	35-1 (4,0 kW)	40-1 (6,5 kW)	25
	35-1 (4,0 kW)	40-2 (10 kW)	32
	35-2 (5,0 kW)	35-2 (5,0 kW)	25
	35-2 (5,0 kW)	40-1 (6,5 kW)	25
	35-2 (5,0 kW)	40-2 (10 kW)	32
	40-1 (6,5 kW)	40-1 (6,5 kW)	32
	40-1 (6,5 kW)	40-2 (10 kW)	32
	40-2 (10 kW)	40-2 (10 kW)	40
050/060	50-1 (6,5 kW)	50-1 (6,5 kW)	32
	50-1 (6,5 kW)	50-2 (10 kW)	40
	50-1 (6,5 kW)	60-1 (2 x 4,0 kW)	40
	50-1 (6,5 kW)	60-2 (2 x 6,5 kW)	40
	50-2 (10 kW)	50-2 (10 kW)	40
	50-2 (10 kW)	60-1 (2 x 4,0 kW)	40
	50-2 (10 kW)	60-2 (2 x 6,5 kW)	50
	60-1 (2 x 4,0 kW)	60-1 (2 x 4,0 kW)	40
	60-1 (2 x 4,0 kW)	60-2 (2 x 6,5 kW)	50
	60-2 (2 x 6,5 kW)	60-2 (2 x 6,5 kW)	63
070/080	70-1 (2 x 4,0 kW)	70-1 (2 x 4,0 kW)	40
	70-1 (2 x 4,0 kW)	70-2 (2 x 6,5 kW)	50
	70-1 (2 x 4,0 kW)	80-1 (2 x 6,5 kW)	50
	70-1 (2 x 4,0 kW)	80-2 (2 x 10 kW)	63
	70-2 (2 x 6,5 kW)	70-2 (2 x 6,5 kW)	63
	70-2 (2 x 6,5 kW)	80-1 (2 x 6,5 kW)	63
	70-2 (2 x 6,5 kW)	80-2 (2 x 10 kW)	63
	80-1 (2 x 6,5 kW)	80-1 (2 x 6,5 kW)	63
	80-1 (2 x 6,5 kW)	80-2 (2 x 10 kW)	80
	80-2 (2 x 10 kW)	80-2 (2 x 10 kW)	80
100	100-1 (2 x 6,5 kW)	100-1 (2 x 6,5 kW)	50
	100-1 (2 x 6,5 kW)	100-2 (2 x 10 kW)	63
	100-2 (2 x 10 kW)	100-2 (2 x 10 kW)	80
120	120-1 (3 x 6,5 kW)	120-1 (3 x 6,5 kW)	80
	120-1 (3 x 6,5 kW)	120-2 (3 x 10 kW)	100
	120-2 (3 x 10 kW)	120-2 (3 x 10 kW)	125