CLV

Silencieux d'angle compact pour conduits circulaires

CARACTÉRISTIQUES CLÉS

- Faible hauteur d'installation
- Excellente isolation phonique
- Étanchéité à l'air de classe C
- Classe M1
- Faible perte de pression
- Conçu afin de limiterl'empreinte carbone

Description technique

Généralités
Un silencieux d'angle compact pour conduits circulaires.

Matériaux et traitement de surface
- Fabriqué en tôle d'acier galvanisée recyclée, conformément à la classe environnementale C3 (équivalence M2 pour AMA VVS 2016).
- Matériau d'atténuation sonore : Panneaux en polyester.
- Les manchettes de raccordement sont munies de joints en caoutchouc

Acier durable à faible empreinte carbone
CLV fait partie du concept RE:3 de Swegon, fondé sur trois principes clés de l'économie circulaire : RE:duire , RE:utiliser et RE:vitaliser. CLV est fabriqué avec un acier appelé RRP. RRP signifie « recycled and renewably produced » (recyclé et produit de manière renouvelable). Un acier durable intégrant au moins 75 % de contenu recyclé. En outre, le procédé de fabrication utilise des fours à arc électrique alimentés à 100 % par une énergie renouvelable.

Installation et maintenance
Reportez-vous à la notice d'installation spécifique.

Environnement
La déclaration des matériaux de construction correspondante est disponible sur notre site Web.

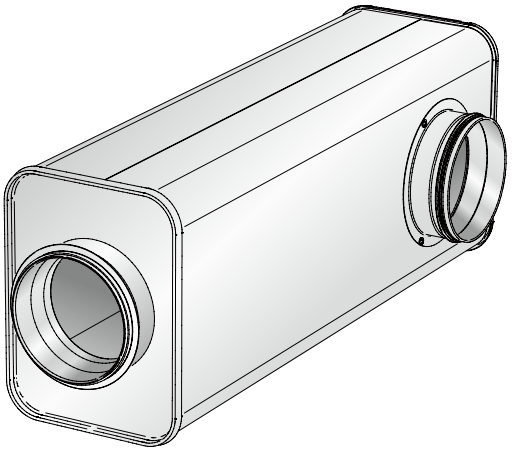

Figure 1. CLV

Swegon se réserve le droit de modifier les caractéristiques de ses produits 25/05/2026

Dimensionnement

Atténuation sonore

L'atténuation sonore est spécifiée selon ISO 7235, c'est-à-dire l'atténuation intégrale statique pour les produits destinés aux conduits.

Tableau 1.

Dimension	Longueur	Ød	H	Atténuation intégrale statique, dB selon ISO 7235, Hz							
	(mm)	(mm)	(mm)	63	125	250	500	1K	2K	4K	8K
100	600	99	152	6	11	15	21	33	39	38	40
100	1000	99	152	9	13	21	32	43	49	48	44
125	600	124	177	5	10	12	19	31	37	36	38
125	1000	124	177	9	12	18	29	42	48	46	43
160	600	159	212	8	7	10	17	28	34	31	34
160	1000	159	212	11	11	16	23	38	47	43	39
200	600	199	252	10	6	8	17	26	30	26	30
200	1000	199	252	10	7	13	21	35	43	36	37

Perte de pression

La perte de pression générée par l'installation conduit-à-conduit du CLV est indiquée dans les schémaa 1 et 2.

Schéma 1. Perte de pression – Débit d'air du CLV, Longueur 600

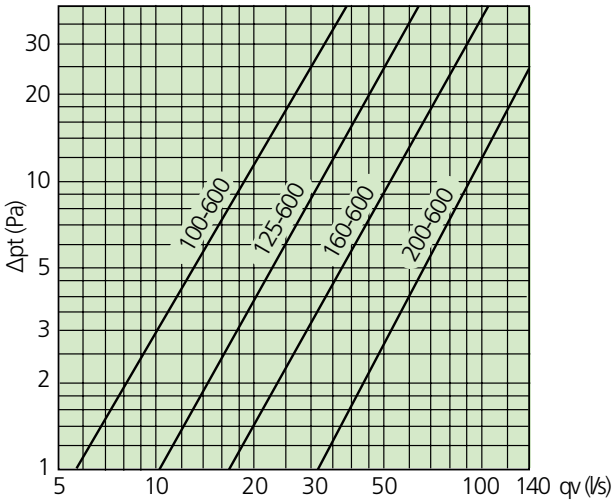

Logiciels

Le logiciel de dimensionnement est disponible à l'adresse www.swegon.fr.

Schéma 2. Perte de pression – Débit d'air du CLV, Longueur 1000

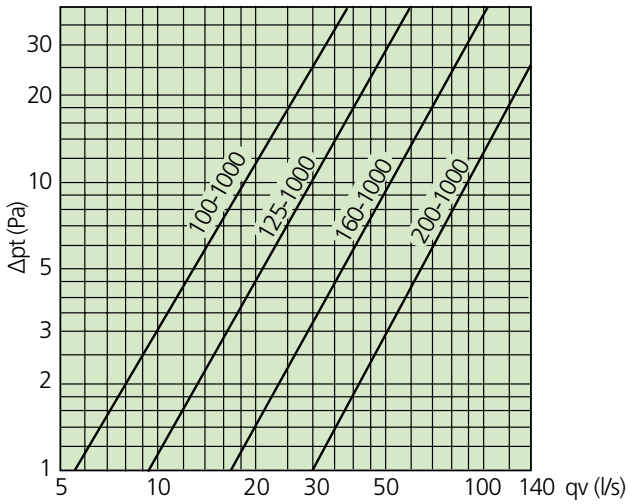

Dimensions et poids

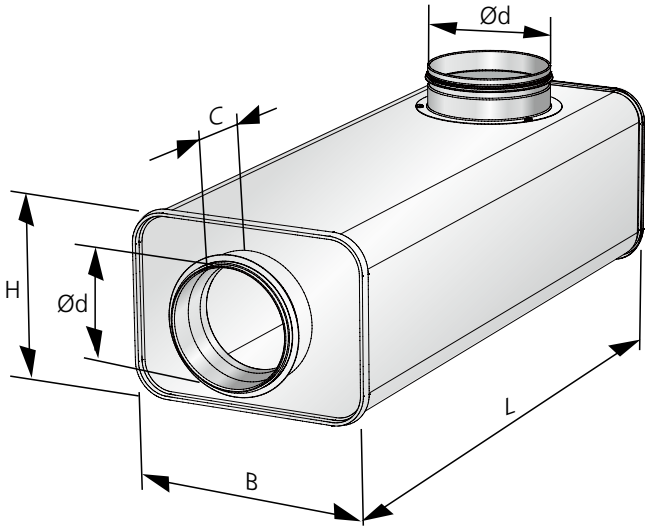

Figure 2. CLV – plan dimensionnel

Dimensions du CLV

Dimension	B mm	H mm	L mm	C mm	Ød mm	E mm
100	208	152	603	34	99	100
100	208	152	1003	34	99	100
125	236	177	603	34	124	112,5
125	236	177	1003	34	124	112,5
160	274	212	603	34	159	130
160	274	212	1003	34	159	130
200	321	252	603	34	199	150
200	321	252	1003	34	199	150

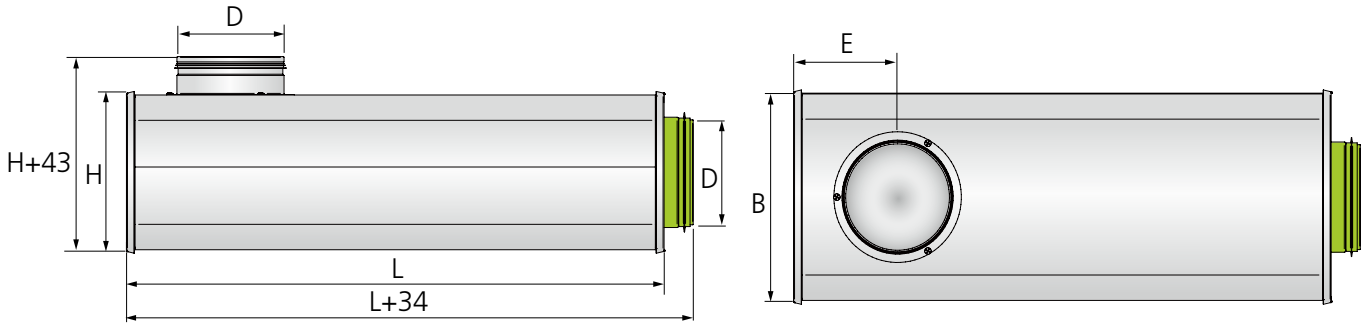

Figure 3. CLV – plan dimensionnel (vue latérale)

Poids CLV

Taille	L mm	Poids : kg	L mm	Poids : kg
100	600	2,7	1000	4,2
125	600	3,2	1000	5,0
160	600	3,9	1000	6,0
200	600	4,7	1000	7,3

Spécification

Produit

Silencieux d'angle compact pour conduits circulaires

CLV	a-	bbb-	cccc
Version :			
Dimensions de raccordement :			
100, 125, 160, 200			
Longueur :			
600, 1000			

Accessoires

Aucun accessoire n'est disponible pour ce produit.

Texte de spécification

Exemple de texte de spécification conforme à la norme VVS AMA

Code

Q	APPAREILS, GAINES, DIFFUSEURS, ETC. DANS SYSTÈMES DE TRAITEMENT D'AIR
QK	SILENCIEUX
QKB	SILENCIEUX À RACCORDEMENT CIRCULAIRE
QKB.2	SILENCIEUX D'ANGLE AVEC RACCORDEMENT CIRCULAIRE

Exemple

LDXx, silencieux d'angle Swegon avec raccordement circulaire, type CLV, présentant les caractéristiques suivantes :

- Fabriqué en tôle d'acier galvanisée recyclée, XCarb
- Ultramince
- Étanchéité à l'air de classe C
- Classe M1

Désignation :	CLV a-bbb-cccc	xx pces