Installationsanweisungen für die Geräteserie

ESENSA PX Flex

Die neueste Version dieses Handbuchs finden Sie auf unserer Website: www.swegon.com

Swegon

Inhaltsverzeichnis

Symbole und Abkürzungen 3

1. Allgemeines 4

1.1 Allgemeine Informationen 4
1.2 Installationsanwendungen 4
1.3 Transport vor Ort 4
1.4 Abnehmen des Geräts von der Unterlage 4
1.5 Heben 5

2. Produktübersicht 6

2.1 Allgemeine Informationen 6
2.2 Wartungsbereich 6
2.3 Komponenten 8

3. Allgemeine Installation 9

3.1 Mechanische Installation 9
3.2 Kanalanschluss 10
3.3 Zugang zum elektrischen Schaltschrank mit Oberseitenoption 11
3.4 Halteträger des Sicherheitspaneels – Version für Außenbereich 12
3.5 Ablaufwanne 13
3.6 Temperaturfühler T5 13

4. Stromversorgung und Inbetriebnahme des Geräts 14

5. Hauptschalter 15

6. Bedienungs- und Einregulierungshandbücher 17

7. Installationshandbücher für Optionen und Zubehör 17

8. Hauptplatine 18

Änderungen vorbehalten.

Symbole und Abkürzungen

	PF	PANEELFILTER
	PX	PLATTENWÄRMETAUSCHER
	BW	VENTILATOR MIT RÜCKWÄRTSGE-KRÜMMTEN SCHAUFELN
		WARNUNG!
		AUSSENLUFT (1)
		ABLUFT (2)

	Der Anschluss muss durch eine qualifizierte Elektrofachkraft erfolgen. Warnung! Gefährliche Spannung.
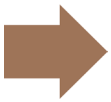	FORTLUFT (3)
	ZULUFT (4)

1. Allgemeines

1.1 Allgemeine Informationen

Das Personal muss diese Anweisungen lesen, bevor Arbeiten am Gerät ausgeführt werden. Schäden am Gerät (oder Teilen davon), die auf eine falsche Verwendung zurückzuführen sind, fallen nicht unter die Garantie.

Alle elektrischen Arbeiten müssen durch eine qualifizierte Elektrofachkraft erfolgen. Stellen Sie sicher, dass die Stromversorgung des Geräts getrennt ist, bevor elektrische Arbeiten ausgeführt werden.

Überprüfen Sie den Zustand des Geräts bei der Lieferung. Das Lüftungsgerät wird verpackt geliefert. Bitte packen Sie es vorsichtig aus (scharfe Werkzeuge könnten die Oberflächen beschädigen). Die Oberflächen sind mit einer transparenten Schutzfolie versehen. Bitte entfernen Sie diese vorsichtig.

Wird das Gerät nicht sofort installiert, ist es in einer sauberen und trockenen Umgebung zu lagern. Bei einer Lagerung im Freien muss es angemessen vor Wettereinflüssen geschützt werden.

Kanalanschlüsse/-enden sind während der Lagerung und Installation abzudecken, damit kein Staub oder Schmutz in das Innere des Geräts gelangen kann.

Das Typenschild zur Produktidentifizierung befindet sich auf dem silbernen Etikett an der Unterseite des Frontpaneels des Geräts. Wenn Sie den Lieferanten kontaktieren, sollten Sie die Angaben auf diesem Etikett zur Hand haben.

Optionales Zubehör ist nicht werkseitig installiert und muss bei Bedarf zusätzlich bestellt werden (z. B. interne und externe Lufterhitzer/-kühler, motorisierte Klappen, Abtauset oder flexible Verbindungen). Das Zubehör wird getrennt vom Gerät geliefert, d. h. der Installateur ist für die Installation und den Anschluss verantwortlich.

Standardkomponenten können einzeln verpackt und für den Transport im Gerät verstaut werden.

1.2 Installationsanwendungen

Das Lüftungsgerät muss waagerecht auf einem ebenen und festen Untergrund (vollkommen ebener Boden), der das Gewicht des Geräts tragen kann, innerhalb oder außerhalb des Gebäudes installiert werden. Werden diese Bedingungen nicht beachtet, kann es zu Problemen mit der Ablaufwanne kommen.

1.3 Transport vor Ort

Legen Sie vor dem Entfernen der Transportpalette/-platten fest, ob ein Gabelstapler oder ein Hubwagen für den Weitertransport des Geräts zum Aufstellungsort verwendet werden soll.

1.4 Abnehmen des Geräts von der Unterlage

Die Geräte ESENSA PX Flex 05, 10 und 13 sind an den Füßen durch Metallteile an der Palette befestigt.

Schrauben Sie die Verschlüsse ab, bevor das Gerät von der Palette gehoben wird.

ESENSA PX Flex 05 - 10 - 13

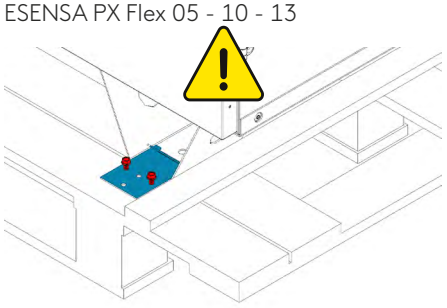

Das Gerät ESENSA PX Flex 20 ist anders verpackt.

Die Maschine ist von Transportplatten umgeben, die einzeln entfernt werden müssen.

Einige Platten sind miteinander fest gemacht: Sie müssen mithilfe eines Brecheisens oder eines Hammers entfernt werden **(blaue Platten/Nr. 1)**. Einige Platten sind nicht miteinander fest gemacht: Zum Entfernen müssen sie aufgeschnitten werden **(orange Platten/Nr. 2).**

ESENSA PX Flex 20

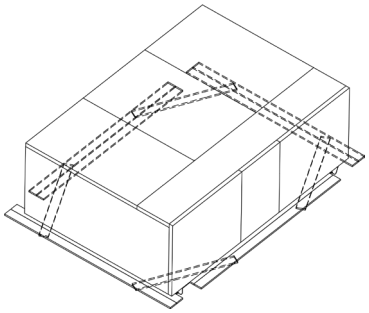

ESENSA PX Flex 20 horizontal

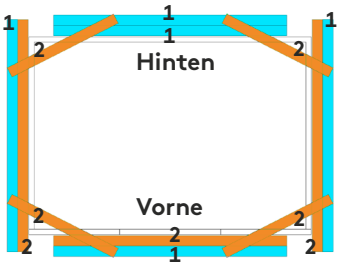

ESENSA PX Flex 20 vertikal

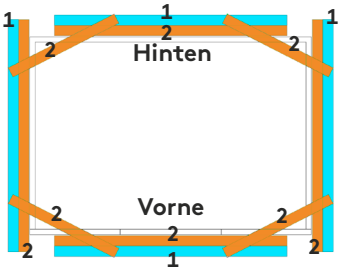

UNTERANSICHT

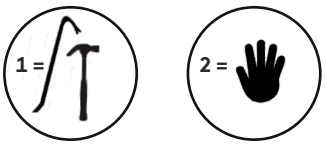

Änderungen vorbehalten.

1.5 Heben

Die Geräte ESENSA PX Flex 05, 10 und 13 sind mit perforierten Füßen für eine einfache Handhabung ausgestattet.

VORSICHT: Das Gerät ist an den Füßen durch Metallteile an der Palette befestigt. Schrauben Sie die Verschlüsse ab, bevor das Gerät von der Palette gehoben wird.

Das Gerät ESENSA PX Flex 20 ist anders verpackt.

Das Gerät ist von Transportplatten umgeben (siehe vorheriges Kapitel zur Entfernung der Platten). Lücken an den vier Ecken ermöglichen das Einstecken von Hebestangen (auch bei nicht entfernten Platten).

ESENSA PX Flex 05 - 10 - 13

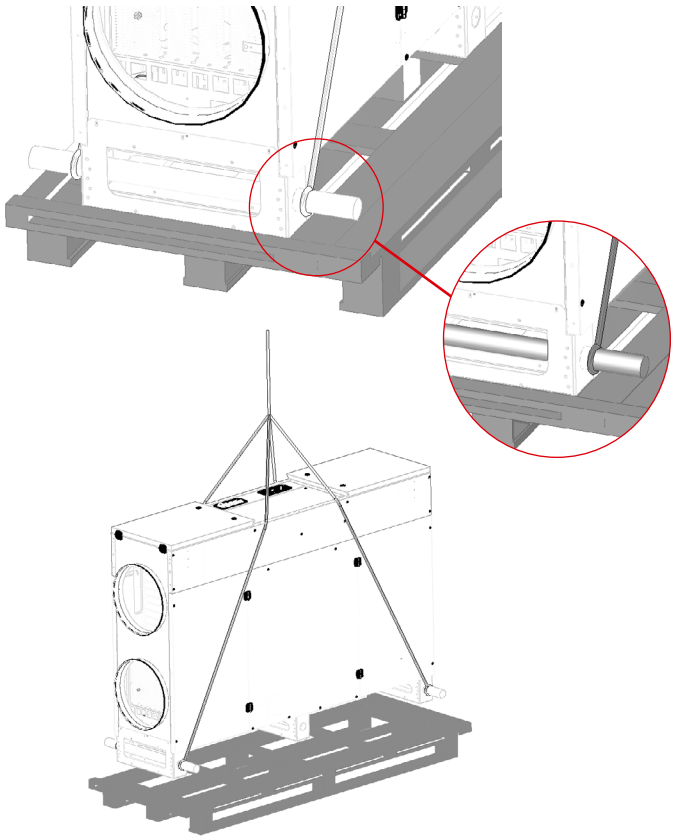

ESENSA PX Flex 20

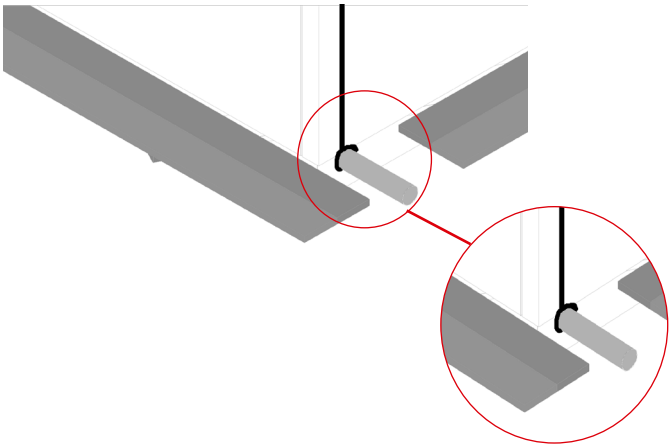

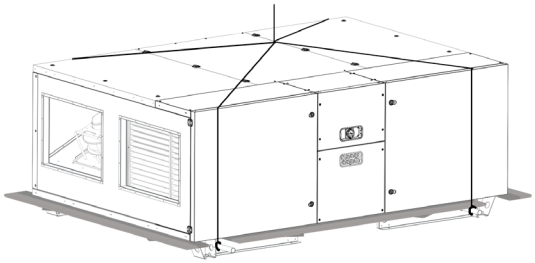

VORSICHT: ESENSA PX Flex 20 wird abhängig vom Auftrag horizontal oder vertikal geliefert.

Verwenden Sie eine Hebestange, die der Größe und den Abmessungen des Geräts entspricht.

Zum Heben des Geräts sind geeignete Hebeseile (nicht enthalten) zu verwenden:

1 – 2 Hebestangen (nicht enthalten) durch die Löcher in den Füßen des Geräts stecken.
Maximaler Durchmesser 48 mm. Stellen Sie sicher, dass die Hebestangen stabil genug sind.

2 – Die gespannten Hebeseile können Druck auf die Kanten des Geräts ausüben und es verformen.

2. Produktübersicht

2.1 Allgemeine Informationen

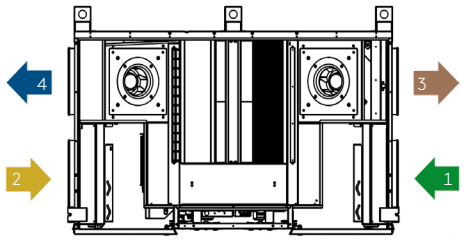

Horizontale linke Version (HL)

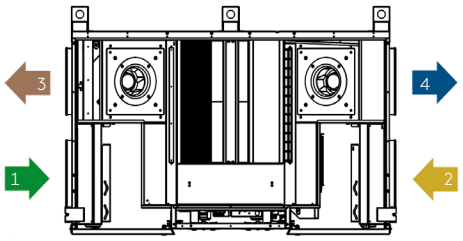

Horizontale rechte Version (HR)

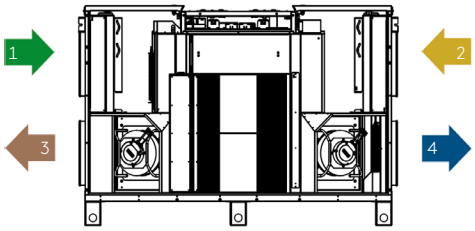

Vertikale rechte Version (VR)

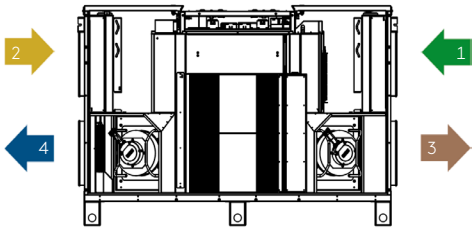

Vertikale linke Version (VL)

1. Außenluft 2. Abluft 3. Fortluft 4. Zuluft

2.2 Wartungsbereich

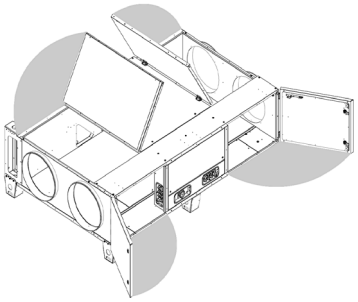

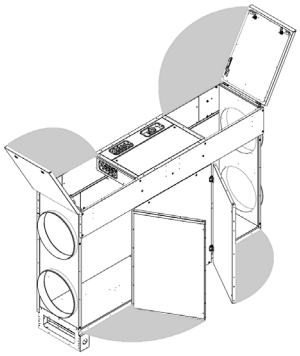

Horizontaler Einbau			
Gerät	hinter dem Gerät (empfohlen) [mm]	Vor dem Gerät [mm]	Oberhalb des Geräts [mm]
05	600	700	600
10	600	700	600
13	600	700 1000*	600
20	600	1100	950

Vertikaler Einbau			
Gerät	hinter dem Gerät (empfohlen) [mm]	Vor dem Gerät [mm]	Oberhalb des Geräts [mm]
05	600	600	700
10	600	600	700
13	600	600	700 1000*
20	600	1000	450

* Diese Abmessung wird empfohlen, wenn das Gerät mit einem Vorheizregister ausgestattet ist.

Änderungen vorbehalten.

Außenaufstellung

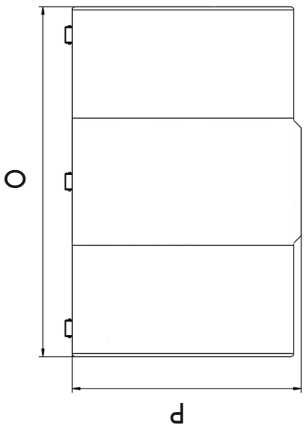

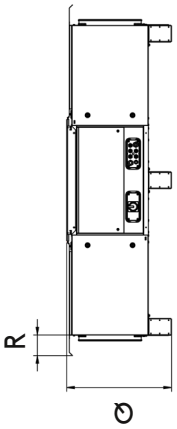

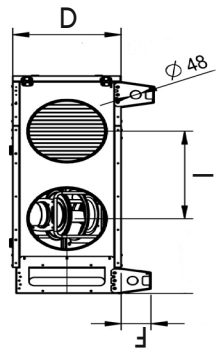

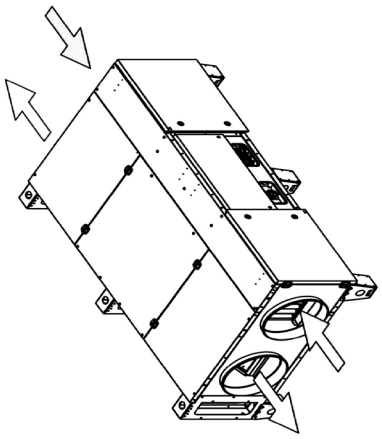

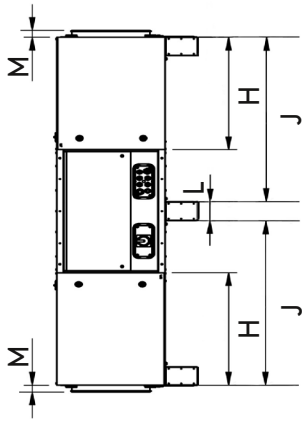

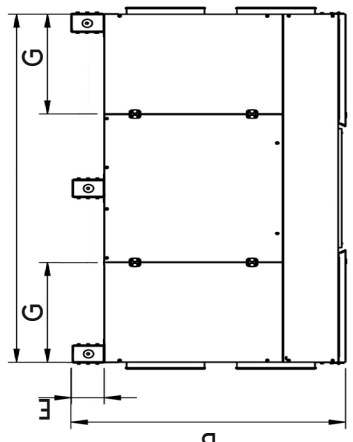

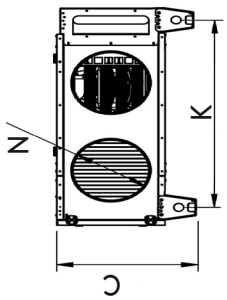

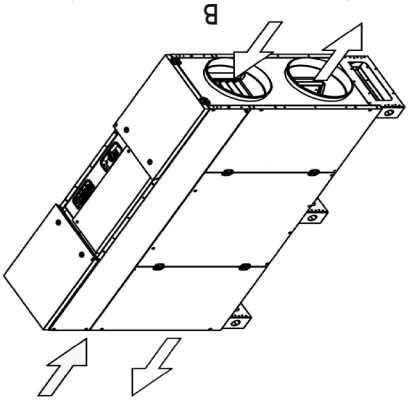

Gerät	Gewicht [kg]	A [mm]	B [mm]	C [mm]	D [mm]	E [mm]	F [mm]	G [mm]	H [mm]	I [mm]	J [mm]	K [mm]	L [mm]	M [mm]	N [mm]
05	215	2000	1250	644	494	150	150	572	647	503	950	1070	100	39	Ø 355
10	290	2150	1445	784	634	150	150	572	652	593	1025	1265	100	39	Ø 500
13	360	2150	1870	784	634	150	150	570	652	827	1025	1690	100	40	Ø 500
20 H*	700	2800	2003	1106	956	50	150	910	1094	932	850	1745	126	-	500 x 700
20 V*	680	2800	2103	-	956	150	-	910	1094	932	850	690	126	-	500 x 700

O [mm]	P [mm]	Q [mm]	R [mm]
679	2270	1370	135
819	2420	1550	135
819	2420	2000	135
1141	3060	2305	135
-	-	-	-

* H= Horizontal/V= Vertikal

2.3 Komponenten

ESENSA PX Flex 05 - 10 - 13

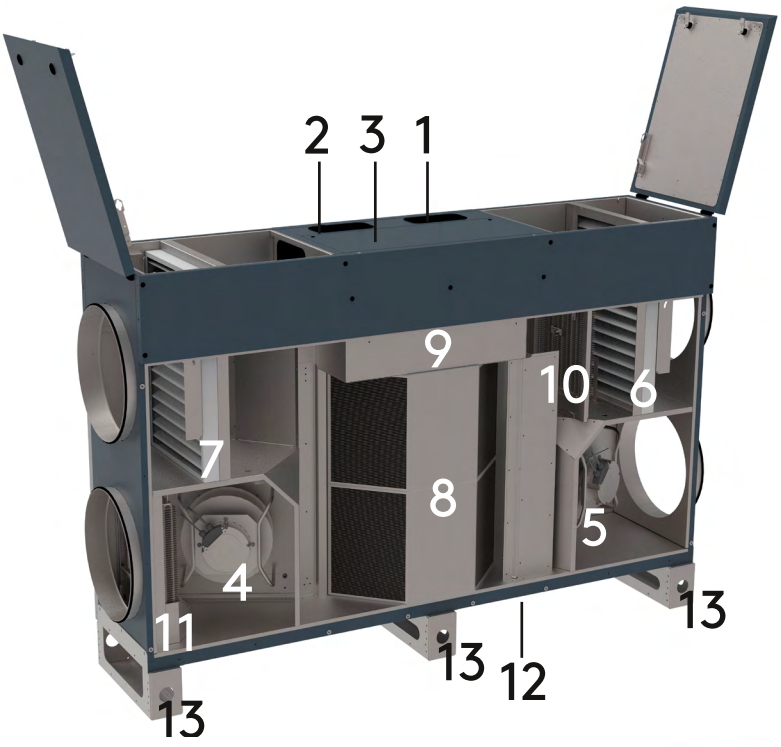

ESENSA PX Flex 20

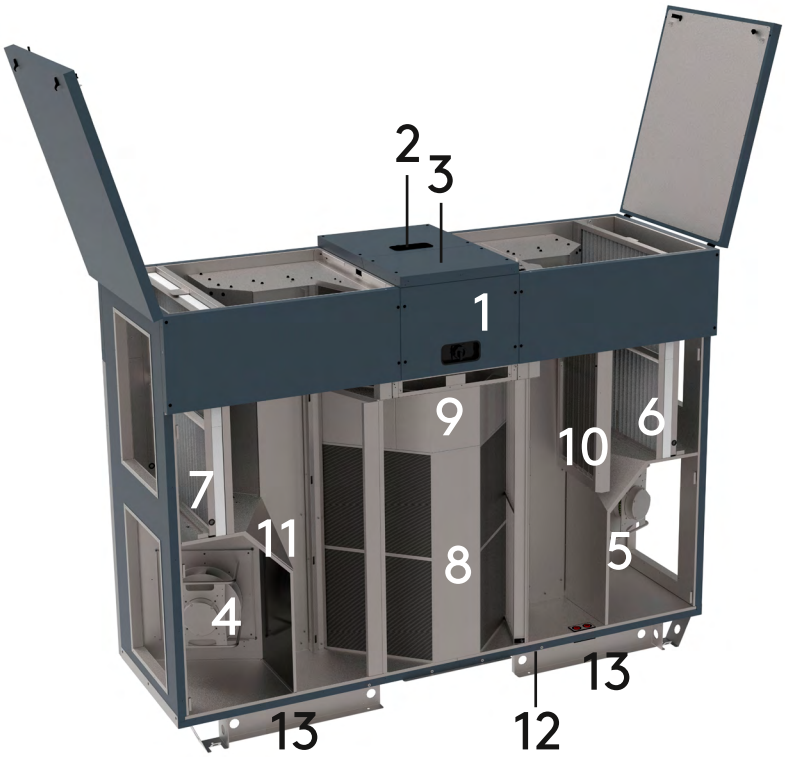

1. Hauptschalter
2. Zuleitungskabel
3. Integrierter elektrischer Schaltschrank
4. Ventilator
5. Ventilator
6. Zuluftfilter (Kompaktfilter)
7. Abluftfilter (Kompaktfilter)
8. Hocheffiziente Plattenwärmetauscher (+ Ablaufwanne & Rohranschluss auf der Rückseite)
9. Modulierender Bypass
10. Integrierte Vorheizung | elektrisch (Option)
11. Integrierte Nachheizung | elektrisch (Option)
12. Ablaufwanne (Entwässerungsrohr auf der gegenüberliegenden Seite)
13. Grundrahmen

Änderungen vorbehalten.

3.Allgemeine Installation

3.1 Mechanische Installation

Horizontale Drehung in Aufstellposition

ESENSA PX FLEX 05-10-13
Hinweis: Das Fußsystem für ESENSA PX Flex 20-Geräte (horizontal oder vertikal) ist werkseitig montiert.

Type A

Type B

Type C

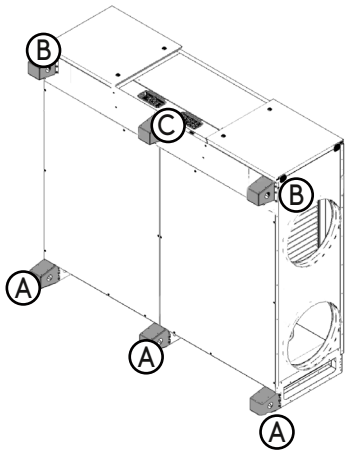

Bohrung

Befestigung

Type A

Werkseitig gebohrte Löcher

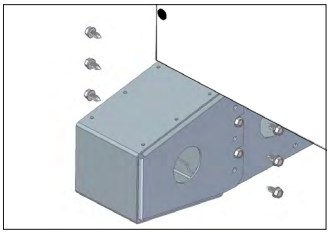

Type B

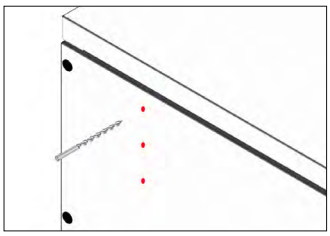

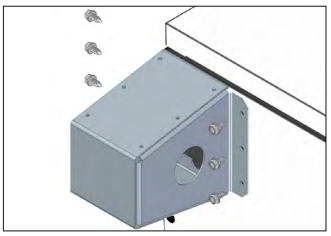

Type C

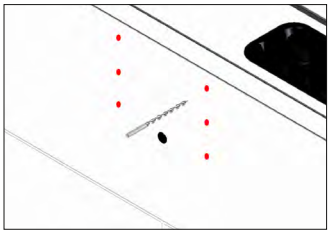

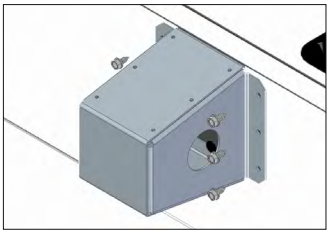

Schrauben sind im Fußset enthalten.

Horizontale Drehposition (ESENSA PX Flex 05 - 10 - 13)

Wir empfehlen ein Hebesystem zu verwenden und das Gerät nicht von Hand zu drehen. Außerdem ist es ratsam, einen Schutz zwischen das Gerät und den Gurt an den Kontaktstellen zu legen.

Stellen Sie vor Ausführung der Aktion sicher, dass genügend freier Platz vorhanden ist. Es ist wichtig, dass jeder Bediener persönliche Schutzausrüstung trägt.

Diese Aktion darf erst nach Montage der Füße ausgeführt werden.

Gilt nicht für die Größe ESENSA PX Flex 20, da sie in der konfigurierten Position geliefert wird.

Nehmen Sie 1 Hebestange und stecken diese in die Fußlöcher unten am Gerät. Dann befestigen Sie 2 Hebegurte (gleich lang) an den Seiten des Gerätes wie auf der Abbildung gezeigt.

Spannen Sie den Gurt, wobei das Gerät weiterhin den Boden berührt.

Beginnen Sie mit der 90°-Drehung, indem Sie das Gerät vollständig vom Boden abheben.

Während sich das Gerät dreht, lassen Sie das Gerät vorsichtig auf den Boden des Aufstellplatzes herunter.

Stellen Sie das Gerät vollständig auf den Boden und entfernen Sie die Hebezubehöre.

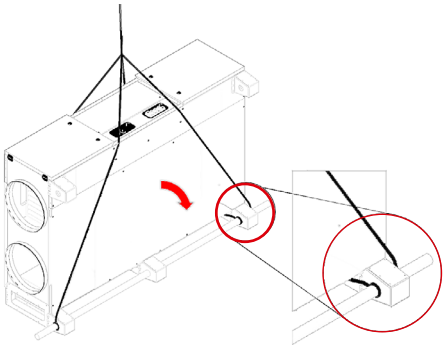

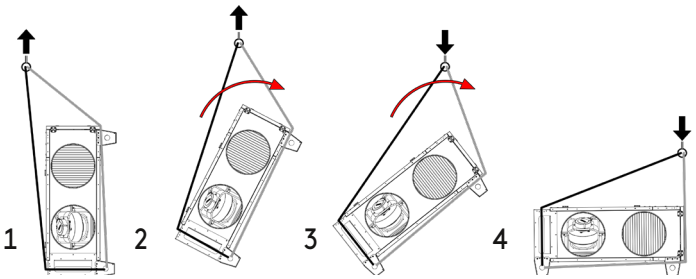

3.2 Kanalanschluss

RUNDER ANSCHLUSS:

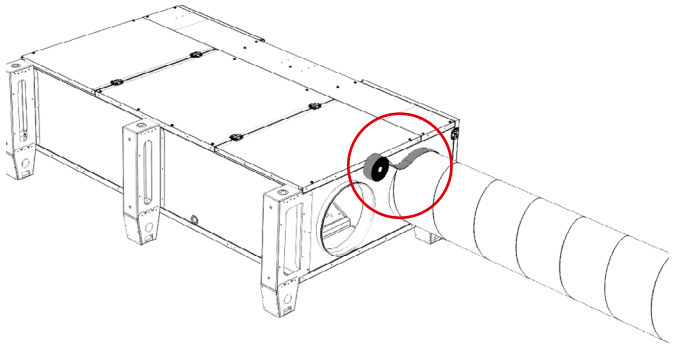

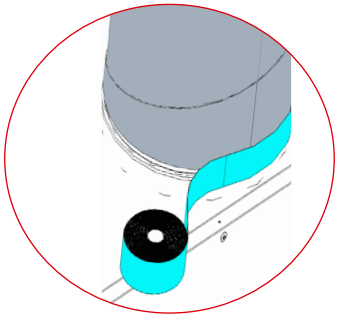

Klebeband und Dichtung nicht enthalten

RECHTECKIGER ANSCHLUSS:

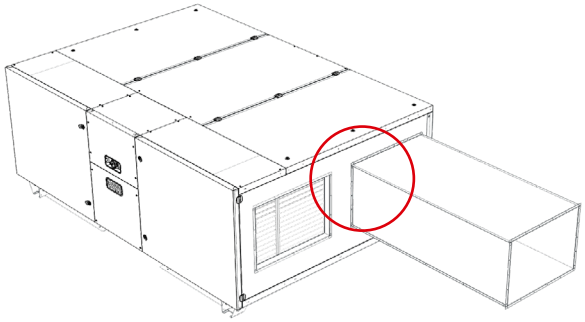

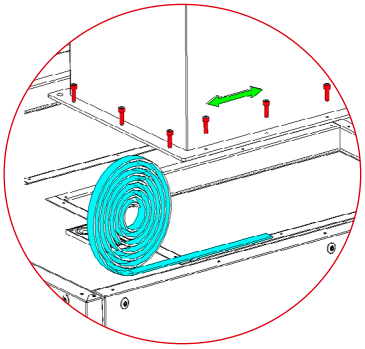

Dichtung nicht enthalten

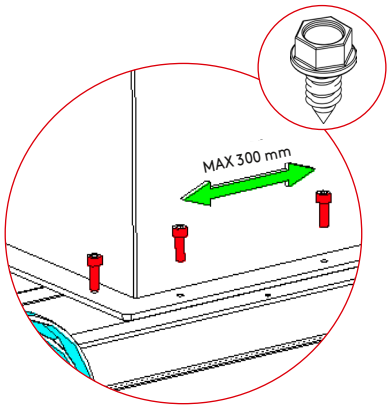

Max. 300 mm zwischen den einzelnen selbstbohrenden Schrauben (nicht enthalten)

Änderungen vorbehalten.

3.3 Zugang zum elektrischen Schaltschrank mit Oberseitenoption (ESENSA PX Flex 20)

SW 4.0 + T30

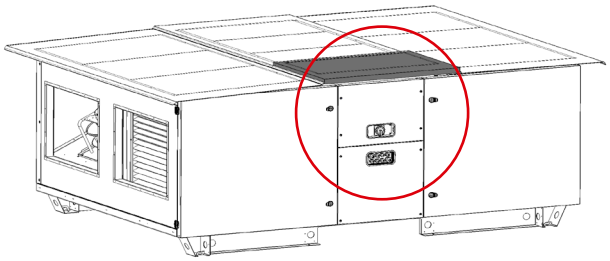

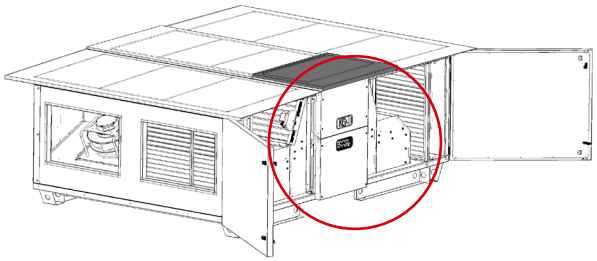

Öffnen Sie die Türen

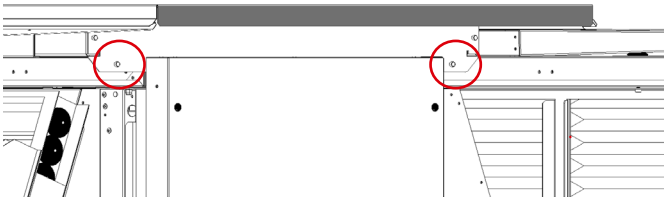

Entfernen Sie die 2 Schrauben von der Außentürabdeckung.

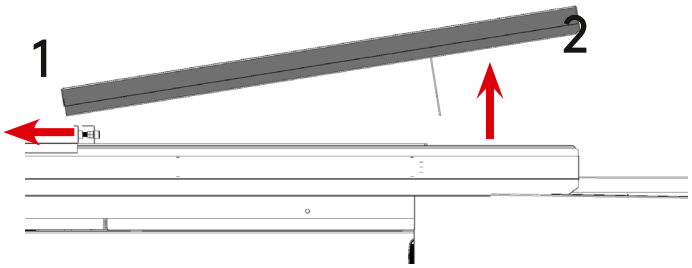

Schieben und neigen Sie sie, um sie zu entfernen.

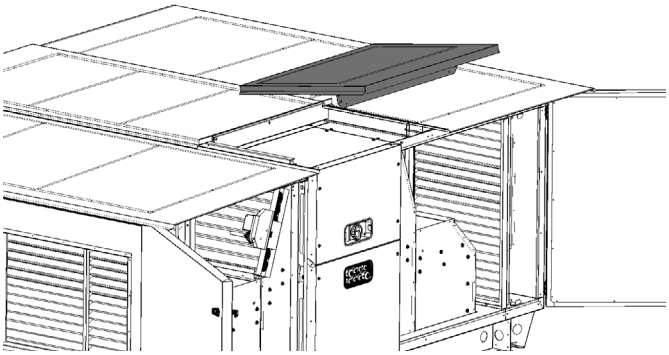

Entfernen Sie das Paneel.

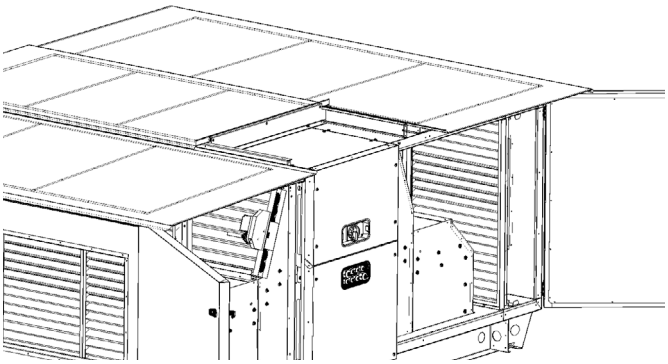

Sie bekommen Zugriff auf den Steuerungsbereich.

Scannen Sie den QR-Code, um das Installationsvideo zu öffnen.

3.4 Halteträger des Sicherheitspaneels – Version für Außenbereich (ESENSA PX Flex 20)

Wenn das Gerät ESENSA PX Flex 20 mit einem Dach versehen ist, gibt es aus Sicherheitsgründen ein System, um die großen Türen zu blockieren (zur Vermeidung von Unfällen und Beschädigungen). Es besteht aus 2 Stützschienen für die 2 großen Türen.

Es wird dringend empfohlen, die Türen nur zu öffnen, wenn das Wetter es zulässt (nicht bei großen Windstärken).

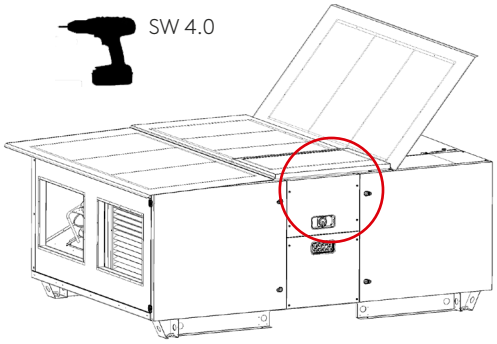

Die Stützschienen sind in der Nähe der Bedieneinheit direkt unter das Dach geschraubt.

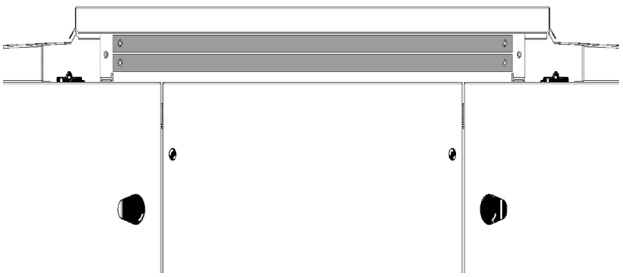

Schrauben Sie die Stützschiene(n) los.

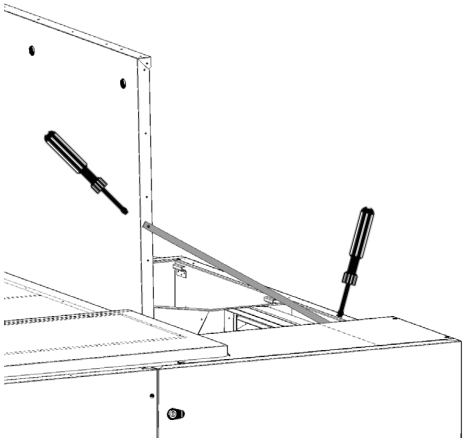

Bringen Sie an jeder großen Tür 1 Stützschiene an.Schrauben Sie die Stützschiene(n) los.

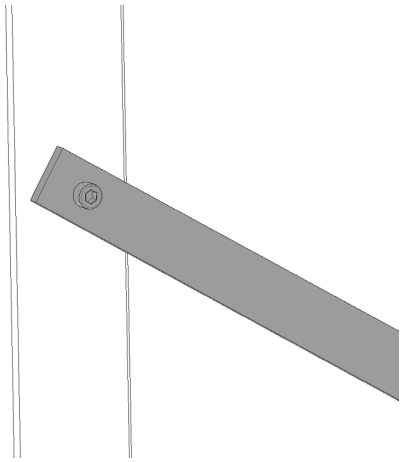

Überprüfen Sie stets, dass die Schiene dir Tür richtig hält.

Die Stützschienen sind in der Nähe der Bedieneinheit direkt unter das Dach geschraubt.

Scannen Sie den QR-Code, um das Installationsvideo zu öffnen.

3.5 Ablaufwanne

Ablauf für Kondenswasser bei Installationen im Innenbereich.

1. Befestigen Sie das gebogene Rohr mit der Dichtung an der Ablaufwanne auf der Rückseite des Geräts.
2. Montieren Sie den Siphon an das Rohr (fügen Sie ggf. ein Bogenstück oder Rohr hinzu).

Für die Außeninstallation verwenden Sie den wasserlosen Membranableiter anstelle des Siphons.

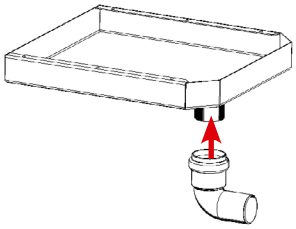

Horizontal installation

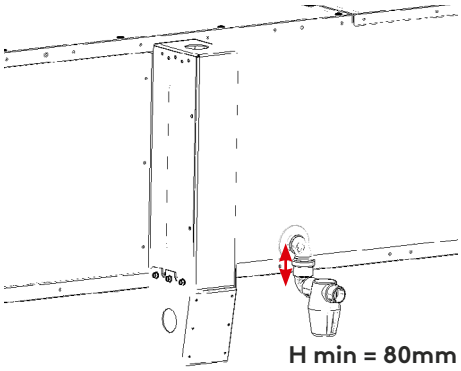

Vertical installation

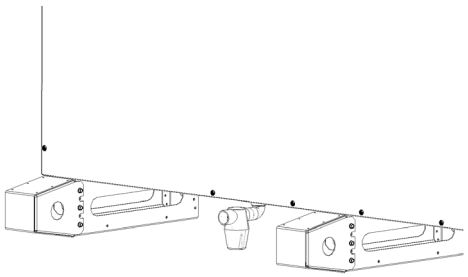

3.6 Temperaturfühler T5

Hinweis: Das Standardzubehör befindet sich im gelieferten Gerät; die entsprechenden Anleitungen sind beigelegt.

Der Temperaturfühler ist nicht werkseitig installiert und muss im Zuluftkanal installiert werden.

Der Fühler muss an einer Stelle angebracht werden, die mindestens 1,5 Meter vom Lüftungsgerät entfernt ist.

Ist ein Luftkühler im Kanal montiert, muss der Temperaturfühler nach dem Kühler (in Richtung des Luftvolumenstroms) installiert werden. Er muss immer 1,5 Meter vom Gerät oder der letzten Spule entfernt installiert werden.

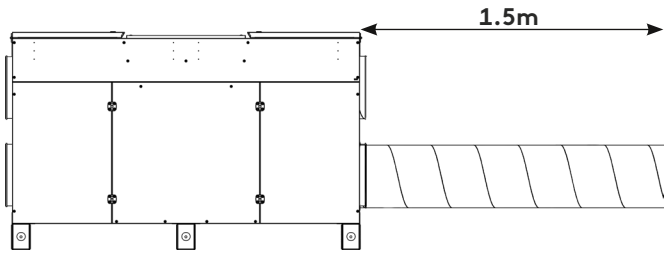

1. Messen Sie die Stelle aus, an der der Fühler angebracht werden soll, und markieren Sie diese.
2. Bohren Sie ein Loch von 11 mm Durchmesser in den Zuluftkanal.
3. Verwendung des Fühlersets: Setzen Sie den Fühler in den Dichtungshalter ein.
4. Bringen Sie den Montageflansch an der Außenseite des Kanals an. Der Fühler muss in das gebohrte Loch eingesetzt werden.
5. Befestigen Sie den Montageflansch am Kanal (2 Schrauben, nicht enthalten).
6. Verbinden Sie Anschlussleitungen des Fühlers mit den entsprechenden Klemmen der Hauptplatine des Lüftungsgeräts.

Elektrischer Anschluss des Fühlers

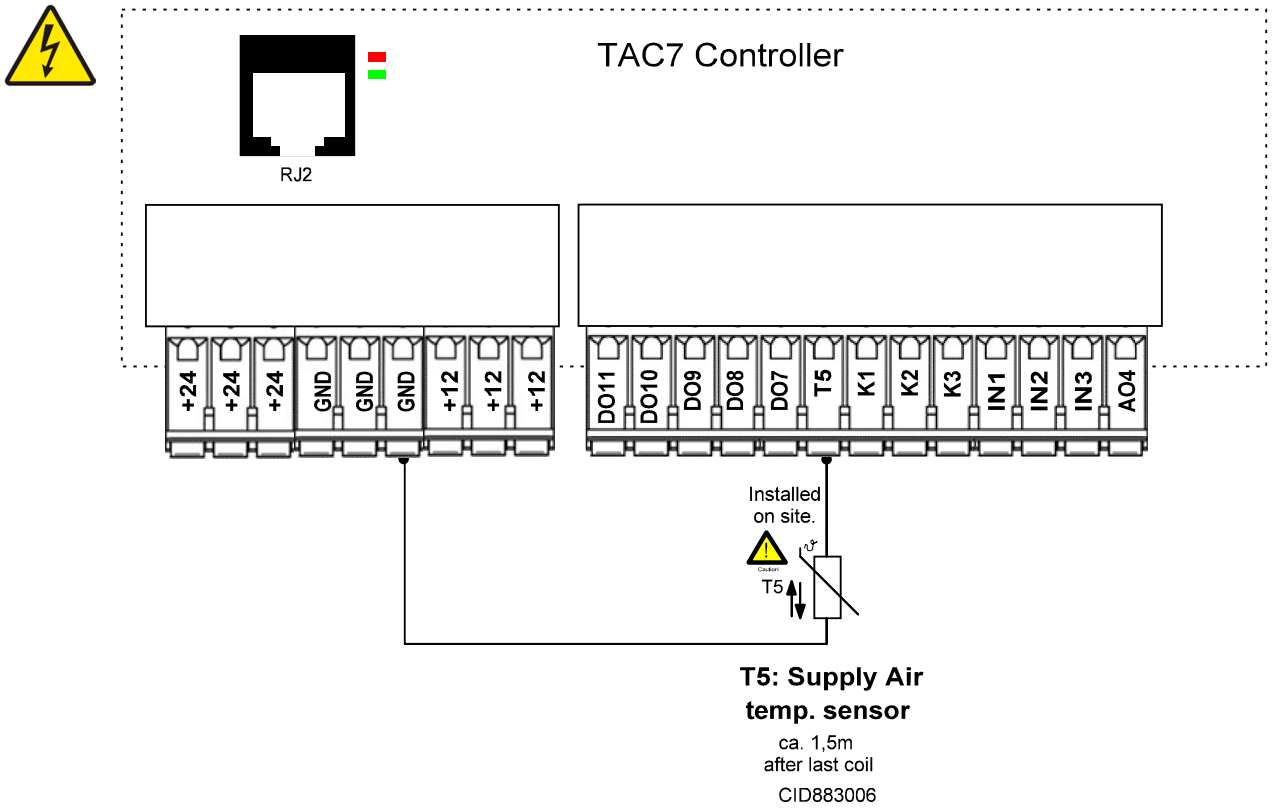

4. Stromversorgung und Inbetriebnahme des Geräts

Alle elektrischen Arbeiten müssen durch eine qualifizierte Elektrofachkraft erfolgen. Stellen Sie sicher, dass die Stromversorgung des Geräts getrennt ist, bevor elektrische Arbeiten ausgeführt werden.

Wenn das Gerät mit einem elektrischen Register versehen ist (Vorheizung und/oder Nachheizung), ist der Installateur dafür verantwortlich, dass eine passend dimensionierte elektrische Schutzvorrichtung montiert wird.

Bevor das Gerät über den Hauptschalter heruntergefahren wird , müssen zuerst die Ventilatoren mithilfe der Steuerung ausgeschaltet werden, damit die elektrischen Register für die Nachlüftung abkühlen können und einer Überhitzung der internen Komponenten vorgebeugt werden kann, wodurch der korrekte Betrieb der Steuereinheit ausfallen könnte.

Gerät	Gerät ohne Zubehör [V] | [A]		Elektrische Spule [V] | [A]/[kW]	
05	1 x 230V	4,9 A	1 x 230V	18,0 A/4,5 kW
10	1 x 230V	6,9 A	3 x 400V	13,0 A/9 kW
13	3 x 400V + N	4,0 A	3 x 400V	18,0 A/12 kW
20	3 x 400V + N	6,0 A	3 x 400V	26,0 A/18 kW

5. Hauptschalter

Die allgemeine Stromversorgung des Geräts befindet sich im elektrischen Schaltschrank am Hauptschalter.

Öffnen Sie den elektrischen Schaltschrank, führen Sie das Kabel durch eine Kabelverschraubung und schließen Sie die Drähte gemäß dem folgenden Schaltplan an (einphasig und dreiphasig).

ESENSA PX Flex 05- 10 -13

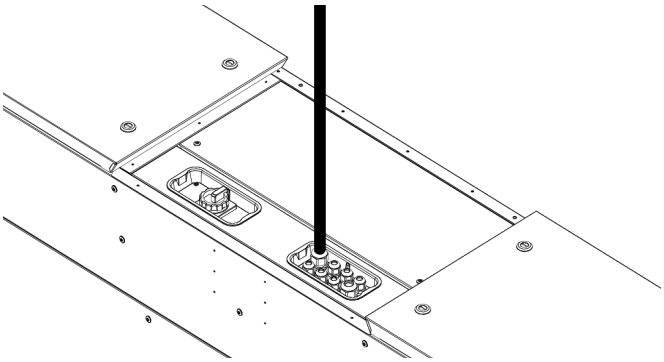

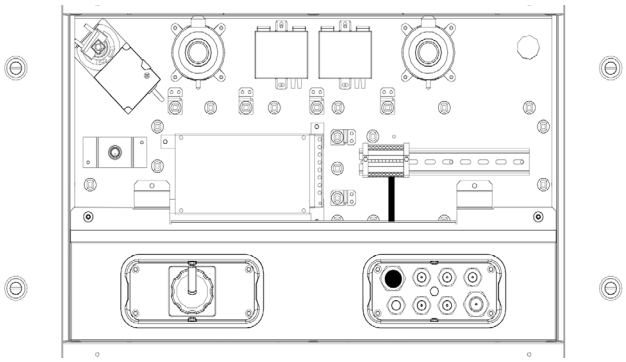

ESENSA PX Flex 20
Horizontal

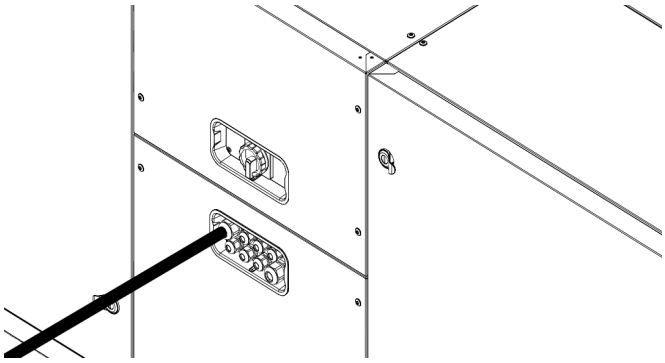

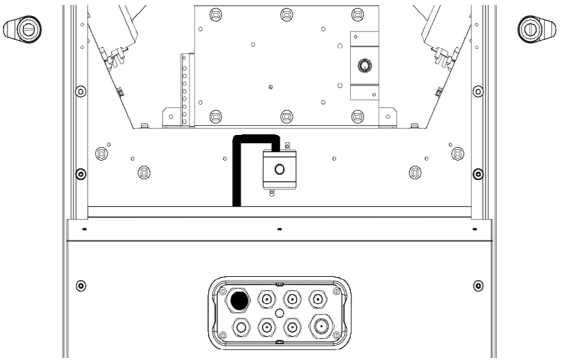

ESENSA PX Flex 20
Vertikal

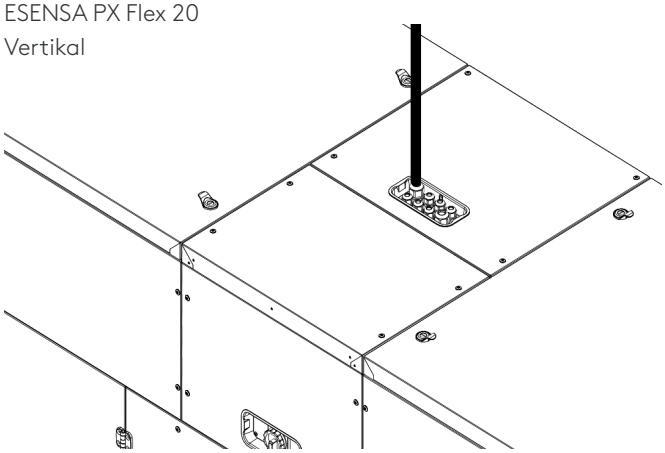

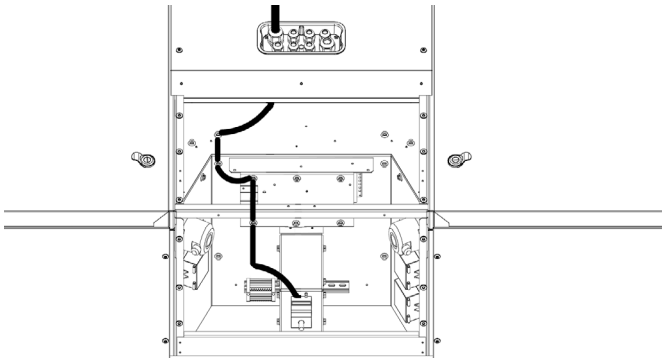

ACHTUNG: Achten Sie darauf, dass keine Kabel die Öffnung der Zugangsklappen behindern und dass keine Kabel daran befestigt sind. Bei der Außenversion empfehlen wir, die Kabel unter dem Gerät zu verlegen.

Anschluss der Klemmleiste ESENSA PX Flex 05 & 10

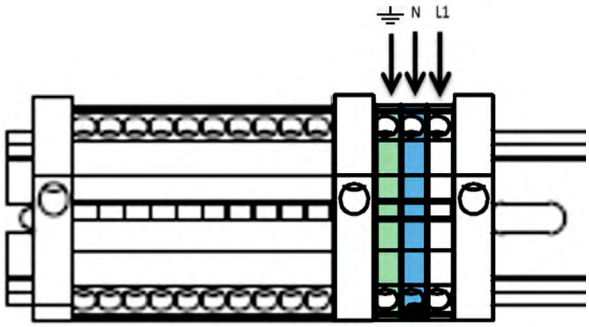

1 x 230V + N

Anschluss der Klemmleiste ESENSA PX Flex 13

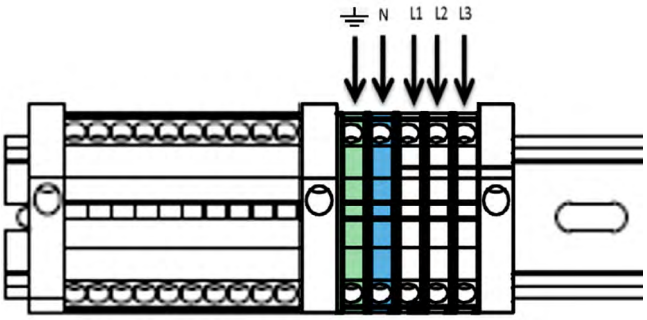

3 x 400V + N

Näherungsschalteranschluss ESENSA PX Flex 20

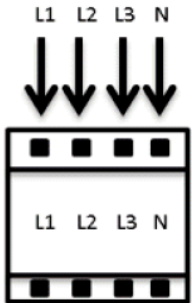

3 x 400V + N

Das Gerät wird mit dem Drehschalter ein- (ON) und ausgeschaltet (OFF).

6. Bedienungs- und Inbetriebnahmebeschreibungen

Beschreibung	QR code	Link	Beschreibung	QR code	Link
Funktionshandbuch		Hier klicken	Bedienungs- und Wartungshandbuch		Hier klicken
Handbuch für alarme		Hier klicken			

7. Installationshandbücher für Optionen und Zubehör

QR code	Link	Beschreibung
	Hier klicken	Integrierte Nachheizregister (elektrisch)
	Hier klicken	Integrierte Vorheizregister (elektrisch)
	Hier klicken	Runde Klappe
	Hier klicken	Rechteckige Klappe
	Hier klicken	Enteisungsset
	Hier klicken	Flexibler Anschluss & Runder/rechteckiger Adapter
	Hier klicken	BACnet gateway Modbus/BACnet
	Hier klicken	4-poligen-Schalter COM4
	Hier klicken	HMI TACtouch-Seite
	Hier klicken	Kit 1 Output relay

QR code	Link	Beschreibung
	Hier klicken	Kit externen hydraulischen Nacherhitzer
	Hier klicken	SAT I/O Satellite Input/ Output
	Hier klicken	SAT TAC MODBUS Communication Satellite Modbus RTU
	Hier klicken	SAT WIFI/ETHERNET Communication Satellite Modbus (TCP/IP)
	Hier klicken	CO2-Raumfühler
	Hier klicken	Duct air quality sensor
	Hier klicken	Feuchtigkeitsfühler
	Hier klicken	Druckschalter 20-300 Pa
	Hier klicken	Modbus Druckfühler
	Hier klicken	Raumtemperaturfühler
	Hier klicken	0-10V Druckfühler

8. Hauptplatine

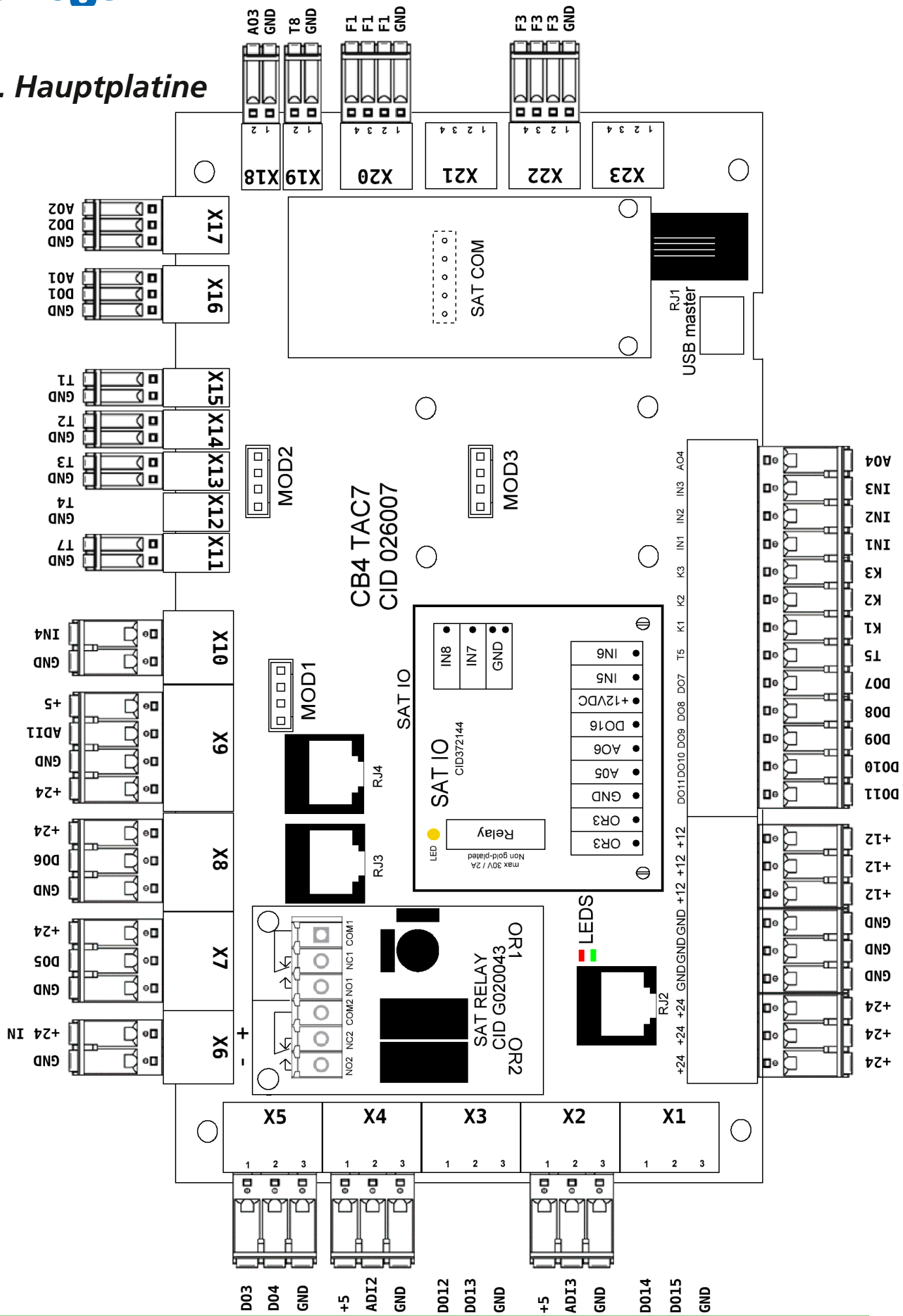

Originalsprache des Dokuments ist Englisch.

050537

Änderungen vorbehalten.